太极岛文旅度假小镇项目（33#楼）

外装饰幕墙工程

施工方案图

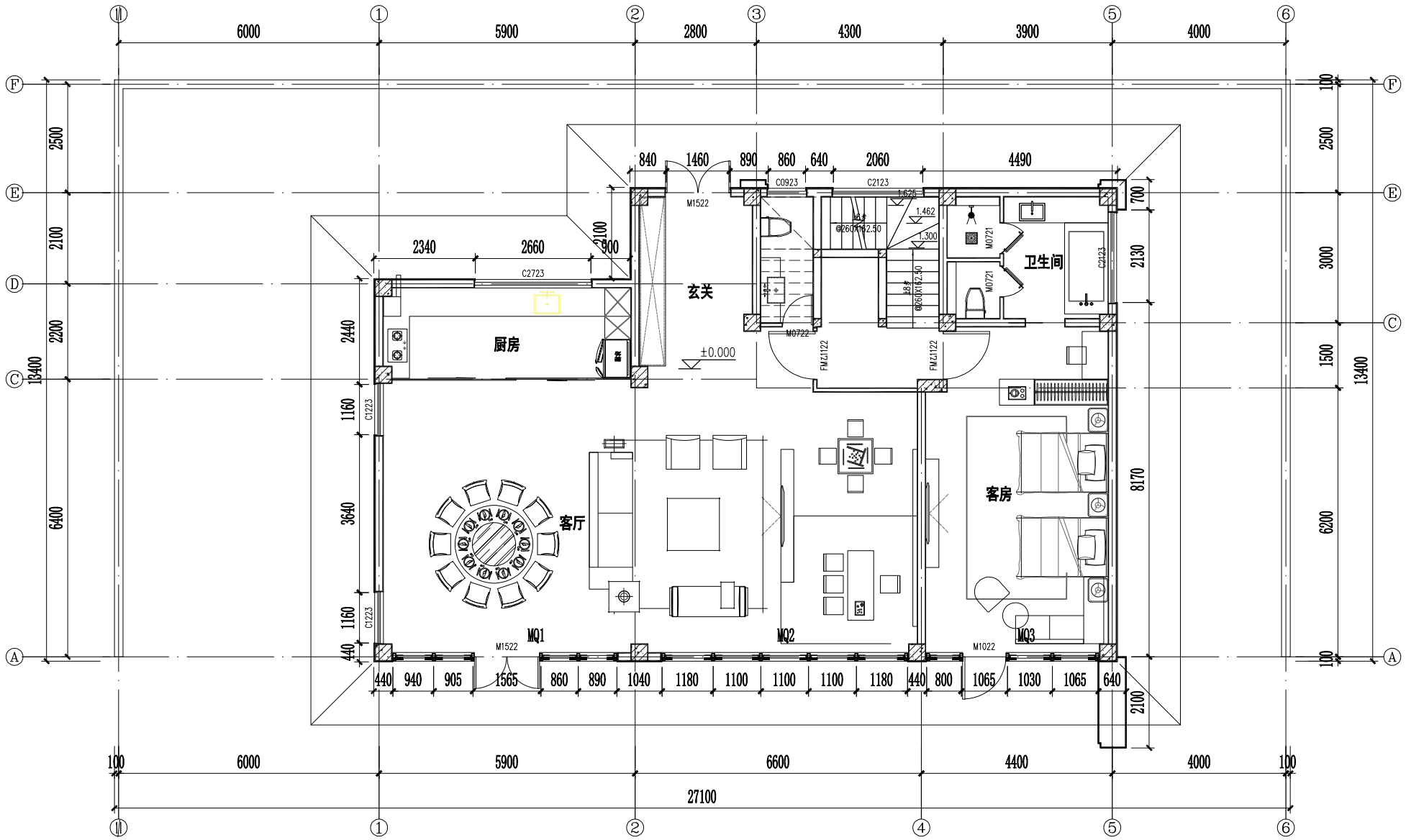

一层平面图

建设单位 Owner

甘肃润泽康实业有限公司

建筑设计单位 Construction Desinger

甘肃省城乡规划设计研究院有限公司
GANSU URBAN & RURAL PLANNING AND DESIGN INSTITUTE CO.,LTD.

总承包单位 Main Contractor

工程名称 Project Name

太极岛文旅度假小镇项目（33#楼）

设计阶段 Stage of the Design

施工方案图

图纸名称 Name of Drawing

平面图

修改 Modification

版号 Version No.	日期 Date	摘要 Discription	校对人 Checked

项目负责人 Project in Charge

主任设计师 Engineer Charge		专业负责人 Discipline Charge	
设计 Designer		日期 Date	2025-07
校对 Checked		比例 Scale	1:100
审核 Approved		页数 Page	共 页 第 页
图号 Drawing No.	PM-01		

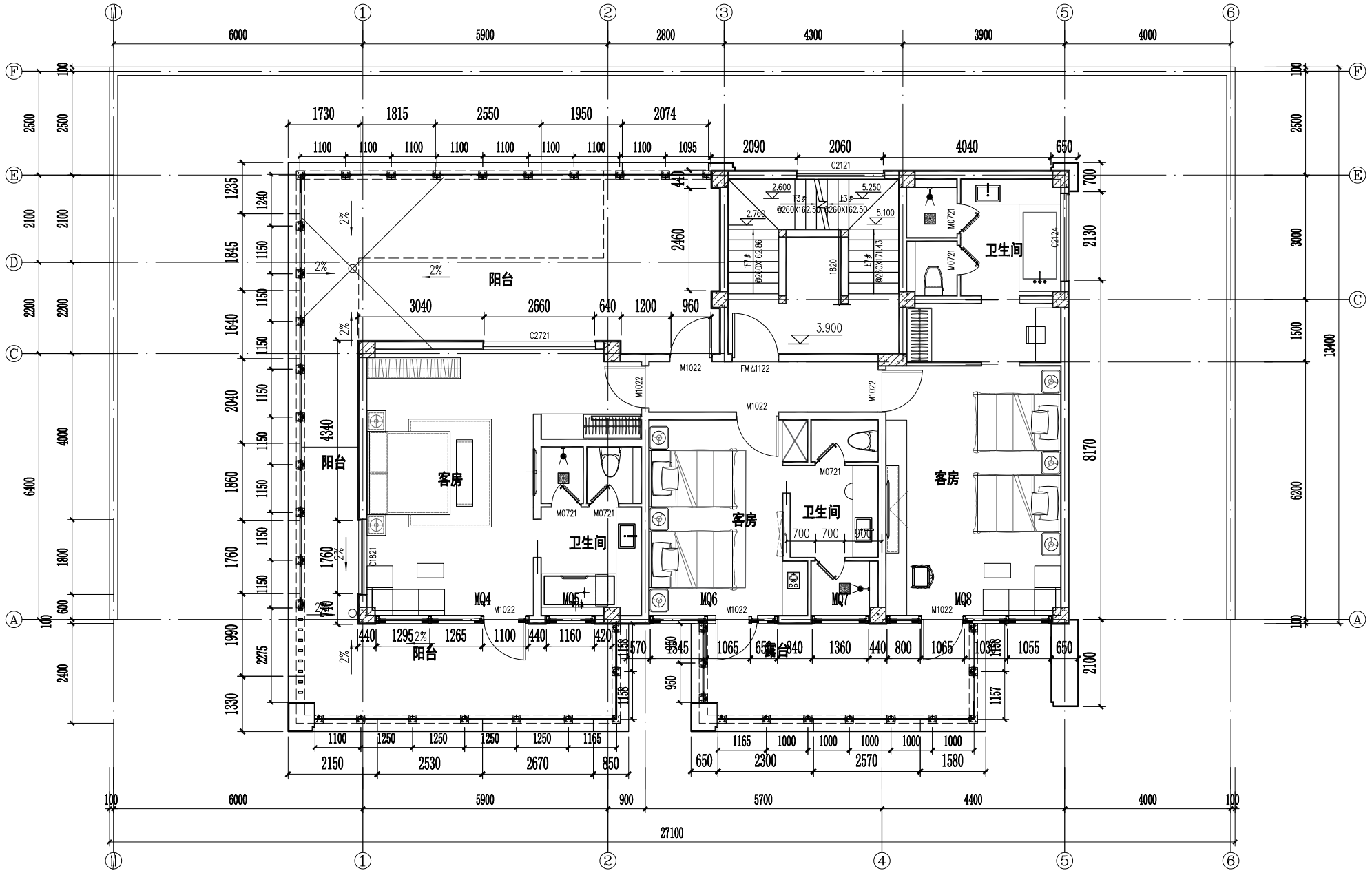

二层平面图

建设单位 Owner

甘肃润泽康实业有限公司

建筑设计单位 Construction Desinger

甘肃省城乡规划设计研究院有限公司
GANSU URBAN & RURAL PLANNING AND DESIGN INSTITUTE CO.,LTD.

总承包单位 Main Contractor

工程名称 Project Name

太极岛文旅度假小镇项目（33#楼）

设计阶段 Stage of the Design

施工方案图

图纸名称 Name of Drawing

平面图

修改 Modification

版号 Version No.	日期 Date	摘要 Discription	校对人 Checked

项目负责人 Project in Charge

主任设计师 Engineer Charge		专业负责人 Discipline Charge	
设计 Designer		日期 Date	2025-07
校对 Checked		比例 Scale	1:100
审核 Approved		页数 Page	共 页 第 页

图号 Drawing No. PM-01

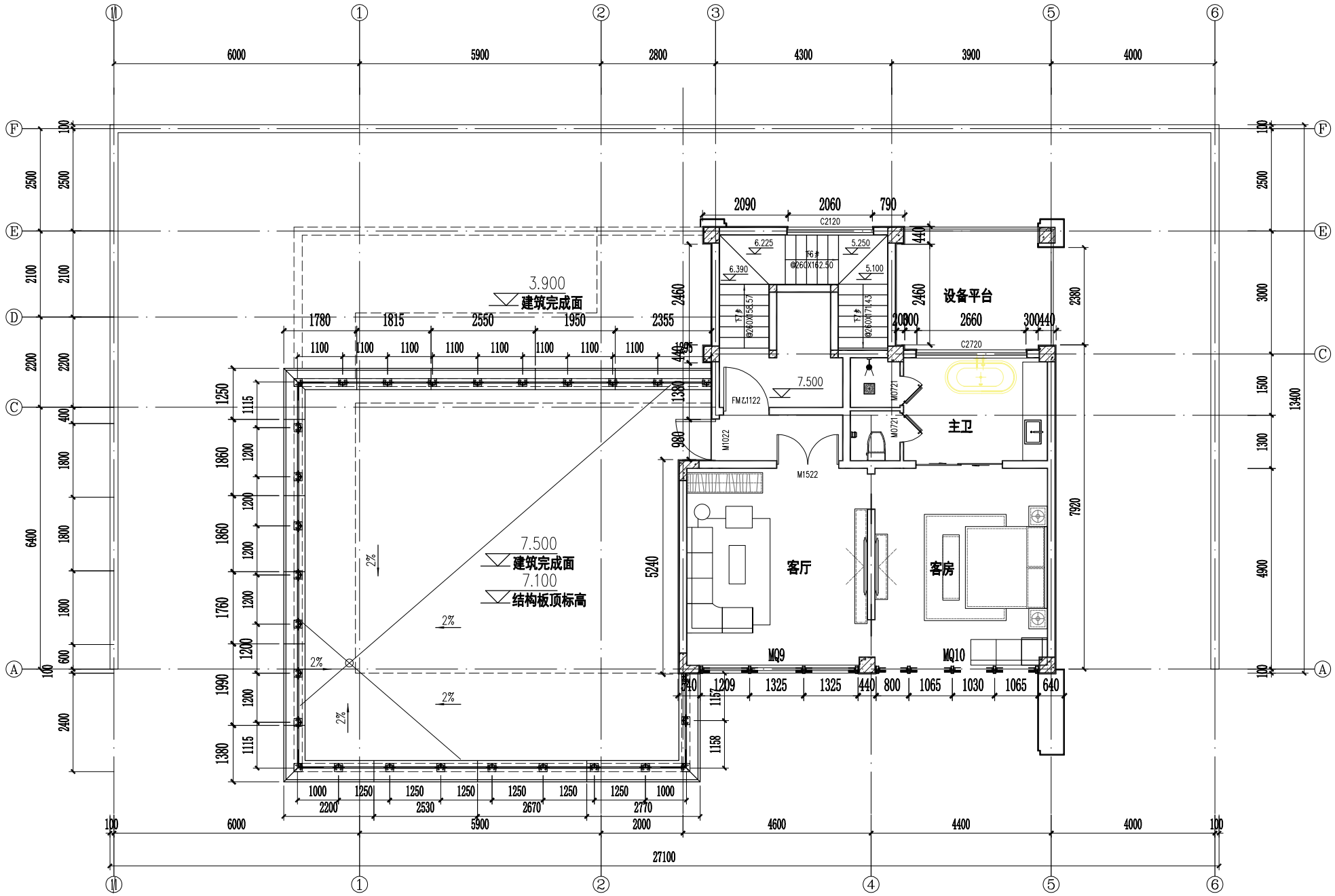

三层平面图

建设单位 Owner

甘肃润泽康实业有限公司

建筑设计单位 Construction Desinger

甘肃省城乡规划设计研究院有限公司
GANSU URBAN & RURAL PLANNING AND DESIGN INSTITUTE CO.,LTD.

总承包单位 Main Contractor

工程名称 Project Name

太极岛文旅度假小镇项目（33#楼）

设计阶段 Stage of the Design

施工方案图

图纸名称 Name of Drawing

平面图

修改 Modification

版号 Version No.	日期 Date	摘要 Discription	校对人 Checked

项目负责人 Project in Charge

主任设计师 Engineer Charge		专业负责人 Discipline Charge	
设计 Designer		日期 Date	2025-07
校对 Checked		比例 Scale	1:100
审核 Approved		页数 Page	共 页 第 页

图号 Drawing No. PM-01

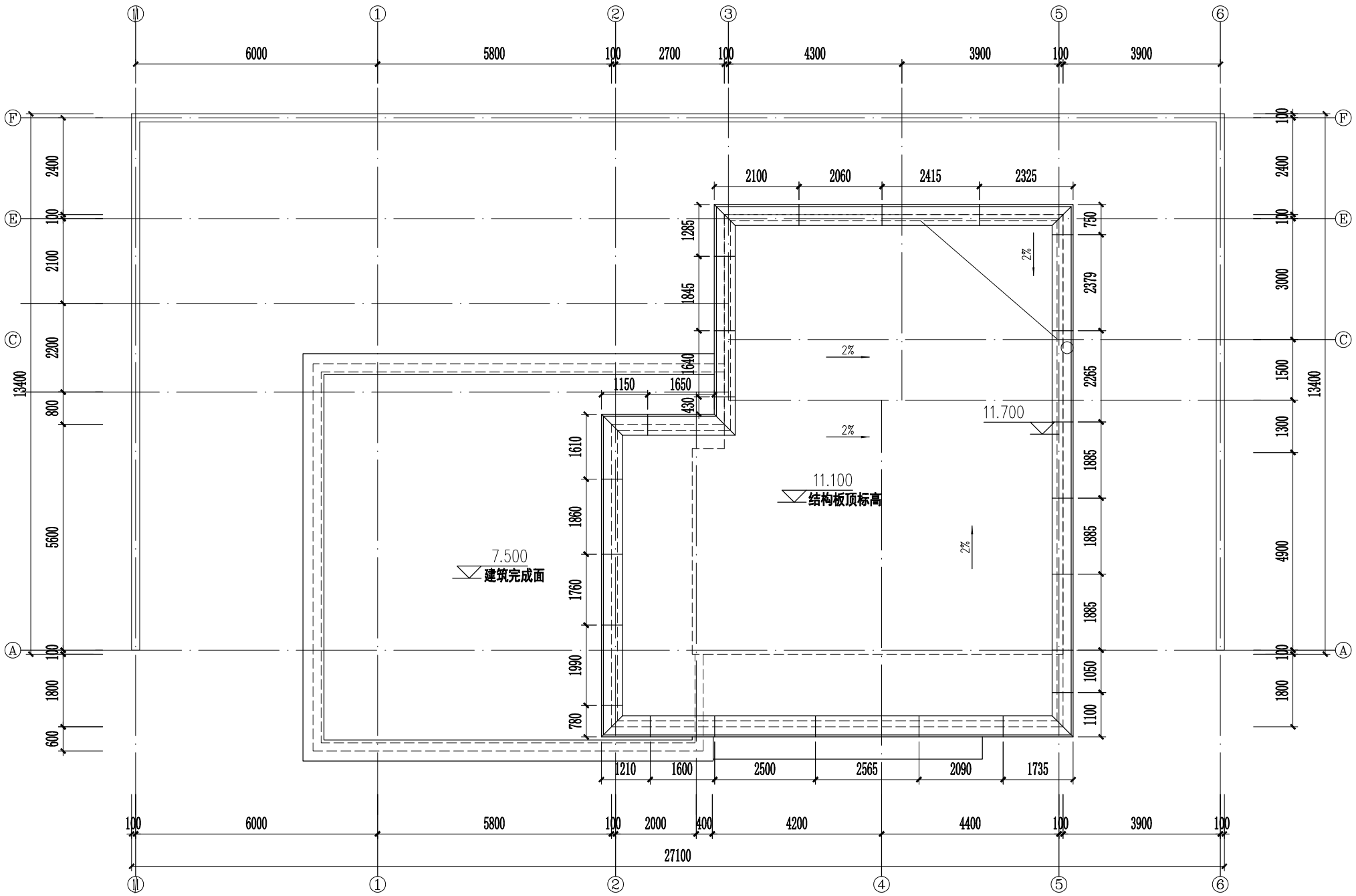

屋顶平面图

建设单位 Owner

甘肃润泽康实业有限公司

建筑设计单位 Construction Desinger

甘肃省城乡规划设计研究院有限公司
GANSU URBAN & RURAL PLANNING AND DESIGN INSTITUTE CO.,LTD.

总承包单位 Main Contractor

工程名称 Project Name

太极岛文旅度假小镇项目（33#楼）

设计阶段 Stage of the Design

施工方案图

图纸名称 Name of Drawing

平面图

修改 Modification

版号 Version No.	日期 Date	摘要 Discription	校对人 Checked

项目负责人 Project in Charge

主任设计师 Engineer Charge		专业负责人 Discipline Charge	
设计 Designer		日期 Date	2025-07
校对 Checked		比例 Scale	1:100
审核 Approved		页数 Page	共 页 第 页

图号 Drawing No. PM-01

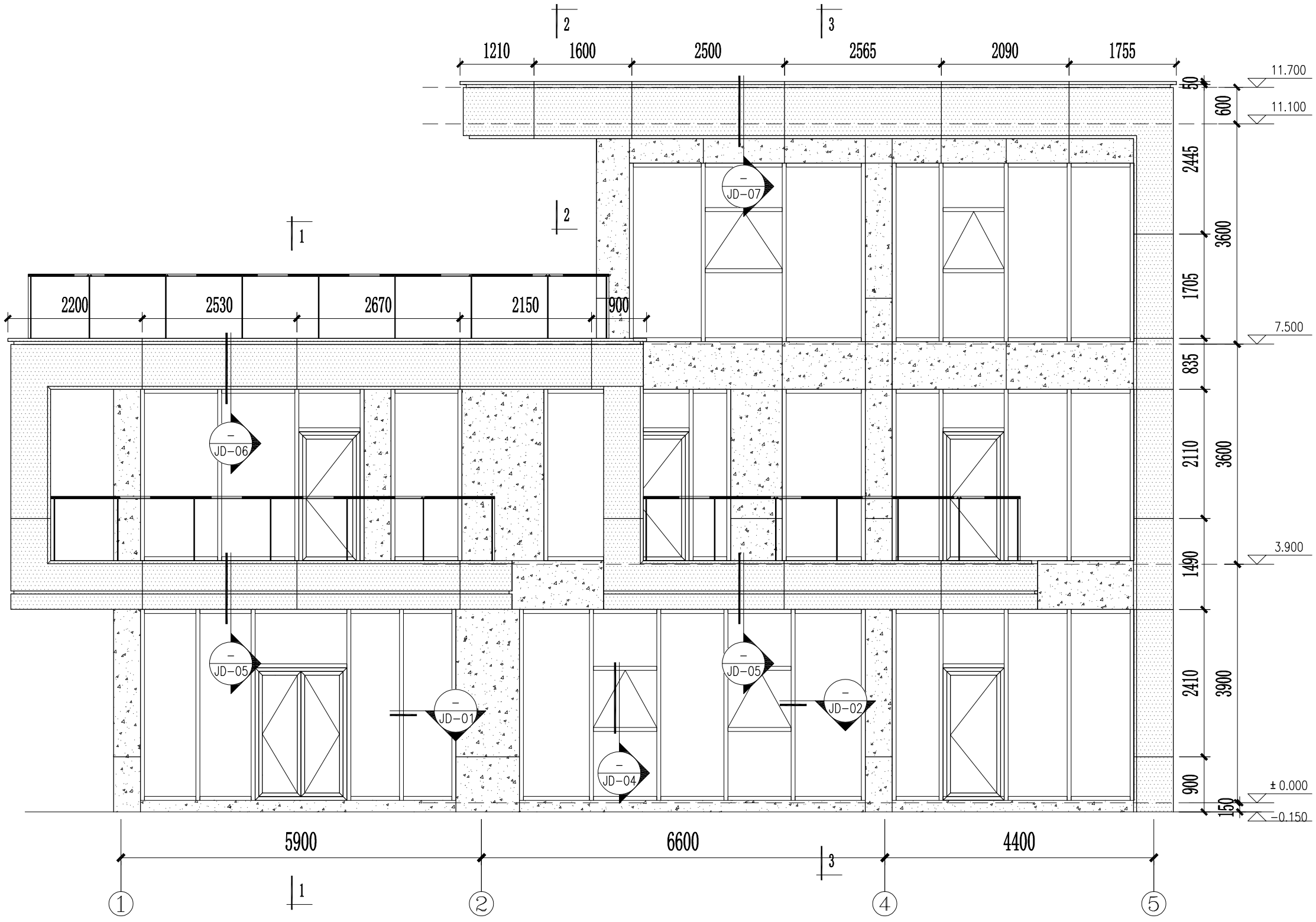

图例：

- TP5双银LOW-E+12Ar+TP5+12Ar+5mm钢化双中空玻璃
- TP5双银LOW-E+12Ar+TP5+12Ar+5mm钢化双中空彩釉玻璃
- 玻璃幕墙开启扇
- 质感漆
- 2.5mm厚铝单板(颜色为白色（以封样为准）)
- 2.5mm厚铝单板(颜色为咖色（以封样为准）)
- TP8+1.52PVB+TP8钢化夹胶玻璃栏板

建设单位 Owner

甘肃润泽康实业有限公司

建筑设计单位 Construction Desinger

甘肃省城乡规划设计研究院有限公司
GANSU URBAN & RURAL PLANNING AND DESIGN INSTITUTE CO.,LTD.

总承包单位 Main Contractor

工程名称 Project Name

太极岛文旅度假小镇项目（33#楼）

设计阶段 Stage of the Design

施工方案图

图纸名称 Name of Drawing

立面图

修改 Modification

版号 Version No.	日期 Date	摘要 Discription	校对人 Checked

项目负责人 Project in Charge

主任设计师 Engineer Charge		专业负责人 Discipline Charge	
设计 Designer		日期 Date	2025-07
校对 Checked		比例 Scale	1:70
审核 Approved		页数 Page	共 页 第 页
图号 Drawing No.	LM-01		

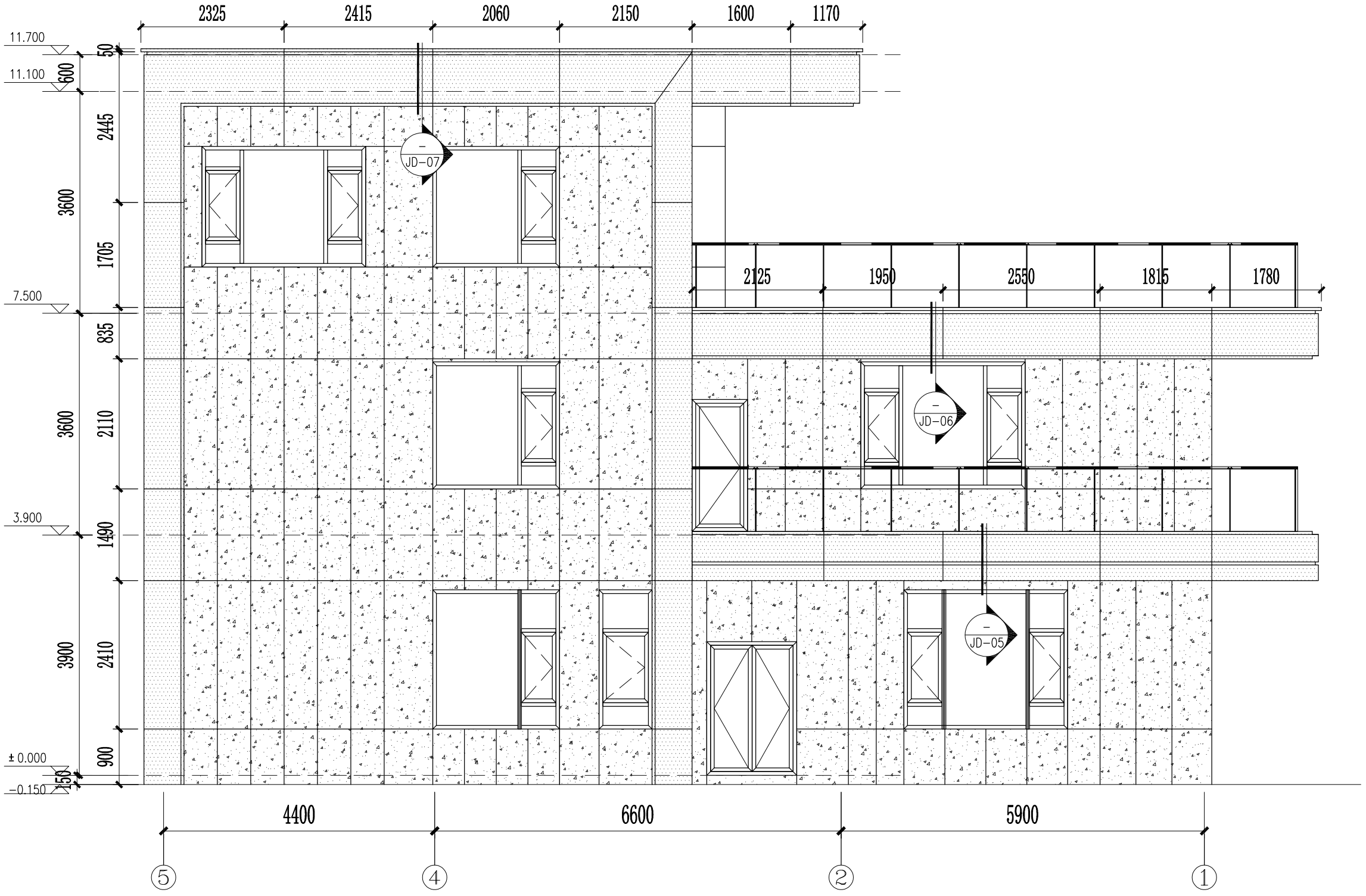

图例：

- TP5双银LOW-E+12Ar+TP5+12Ar+5mm钢化双中空玻璃
- TP5双银LOW-E+12Ar+TP5+12Ar+5mm钢化双中空彩釉玻璃
- 玻璃幕墙开启扇
- 质感漆
- 2.5mm厚铝单板(颜色为白色（以封样为准）)
- 2.5mm厚铝单板(颜色为咖色（以封样为准）)
- TP8+1.52PVB+TP8钢化夹胶玻璃栏板

建设单位 Owner

甘肃润泽康实业有限公司

建筑设计单位 Construction Desinger

甘肃省城乡规划设计研究院有限公司
GANSU URBAN & RURAL PLANNING AND DESIGN INSTITUTE CO.,LTD.

总承包单位 Main Contractor

工程名称 Project Name

太极岛文旅度假小镇项目（33#楼）

设计阶段 Stage of the Design

施工方案图

图纸名称 Name of Drawing

立面图

修改 Modification

版号 Version No.	日期 Date	摘要 Discription	校对人 Checked

项目负责人 Project in Charge

主任设计师 Engineer Charge		专业负责人 Discipline Charge	
设计 Designer		日期 Date	2025-07
校对 Checked		比例 Scale	1:70
审核 Approved		页数 Page	共 页 第 页
图号 Drawing No.	LM-01		

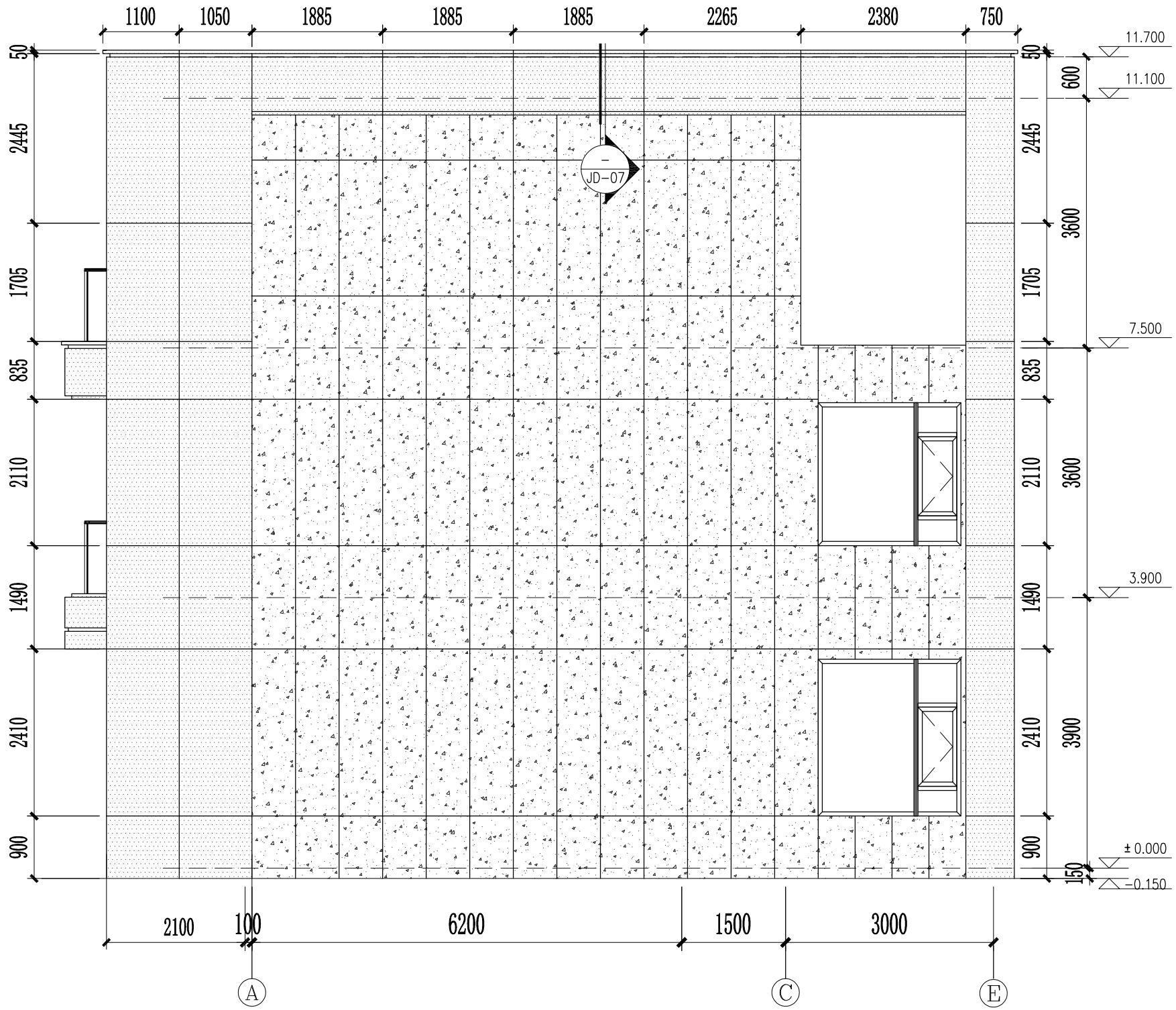

图例：

- TP5双银LOW-E+12Ar+TP5+12Ar+5mm钢化双中空玻璃
- TP5双银LOW-E+12Ar+TP5+12Ar+5mm钢化双中空彩釉玻璃
- 玻璃幕墙开启扇
- 质感漆
- 2.5mm厚铝单板(颜色为白色（以封样为准）)
- 2.5mm厚铝单板(颜色为咖色（以封样为准）)
- TP8+1.52PVB+TP8钢化夹胶玻璃栏板

建设单位 Owner

甘肃润泽康实业有限公司

建筑设计单位 Construction Desinger

甘肃省城乡规划设计研究院有限公司
GANSU URBAN & RURAL PLANNING AND DESIGN INSTITUTE CO.,LTD.

总承包单位 Main Contractor

工程名称 Project Name

太极岛文旅度假小镇项目（33#楼）

设计阶段 Stage of the Design

施工方案图

图纸名称 Name of Drawing

立面图

修改 Modification

版号 Version No.	日期 Date	摘要 Discription	校对人 Checked

项目负责人 Project in Charge

主任设计师 Engineer Charge		专业负责人 Discipline Charge	
设计 Designer		日期 Date	2025-07
校对 Checked		比例 Scale	1:70
审核 Approved		页数 Page	共 页 第 页

图号 Drawing No. LM-01

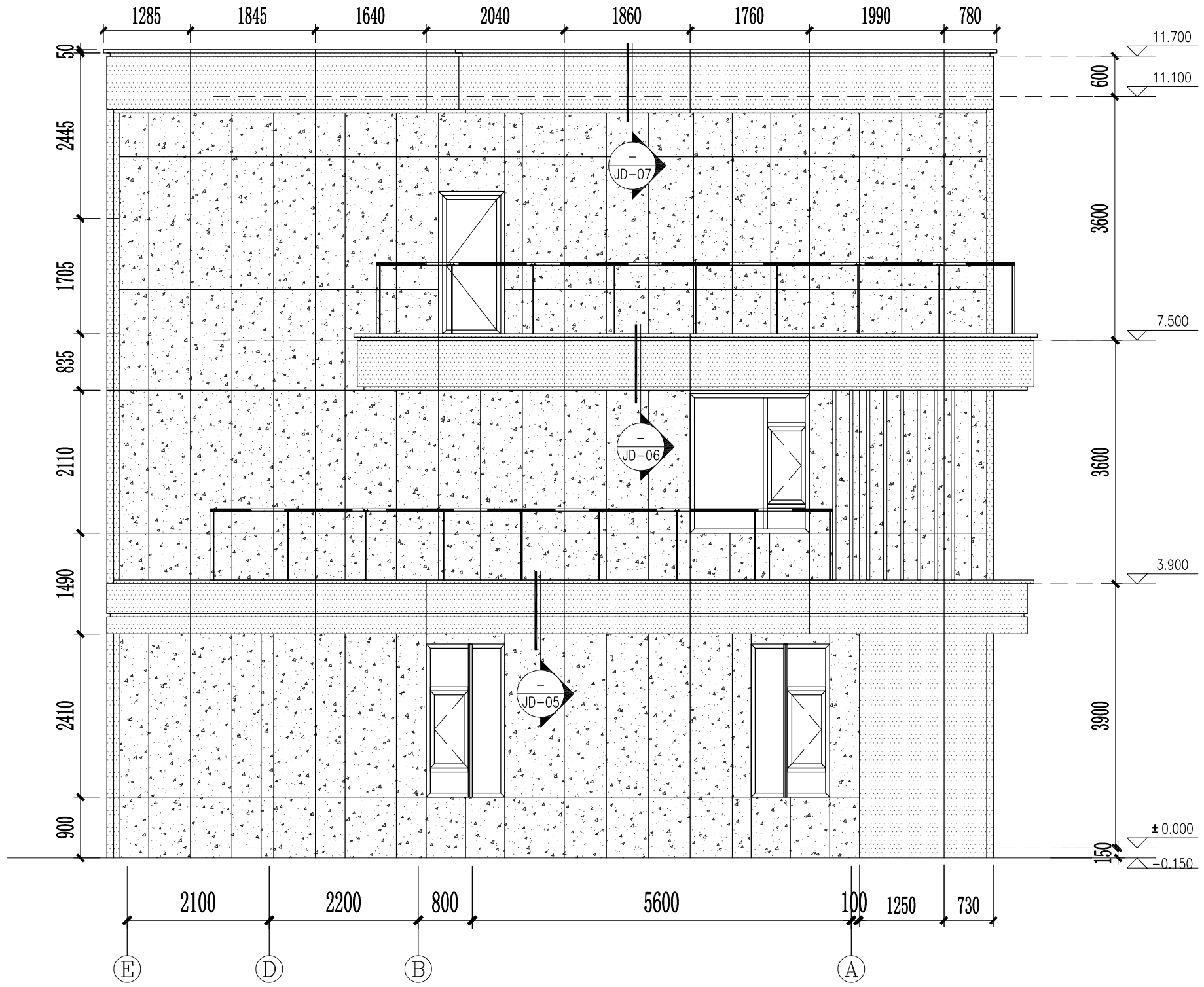

图例：

- TP5双银LOW-E+12Ar+TP5+12Ar+5mm钢化双中空玻璃
- TP5双银LOW-E+12Ar+TP5+12Ar+5mm钢化双中空彩釉玻璃
- 玻璃幕墙开启扇
- 质感漆
- 2.5mm厚铝单板(颜色为白色（以封样为准）)
- 2.5mm厚铝单板(颜色为咖色（以封样为准）)
- TP8+1.52PVB+TP8钢化夹胶玻璃栏板

建设单位 Owner

甘肃润泽康实业有限公司

建筑设计单位 Construction Desinger

甘肃省城乡规划设计研究院有限公司
GANSU URBAN & RURAL PLANNING AND DESIGN INSTITUTE CO.,LTD.

总承包单位 Main Contractor

工程名称 Project Name

太极岛文旅度假小镇项目（33#楼）

设计阶段 Stage of the Design

施工方案图

图纸名称 Name of Drawing

立面图

修改 Modification

版号 Version No.	日期 Date	摘要 Discription	校对人 Checked

项目负责人 Project in Charge

主任设计师 Engineer Charge		专业负责人 Discipline Charge	
设计 Designer		日期 Date	2025-07
校对 Checked		比例 Scale	1:70
审核 Approved		页数 Page	共 页 第 页
图号 Drawing No.	LM-01		

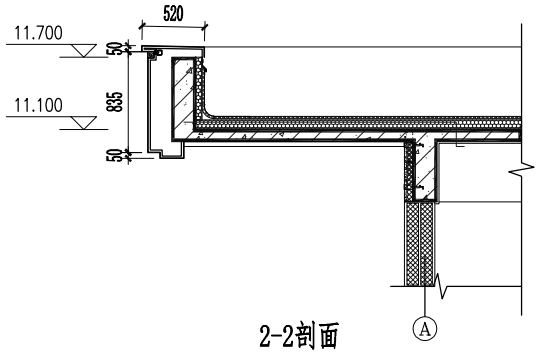

2-2剖面

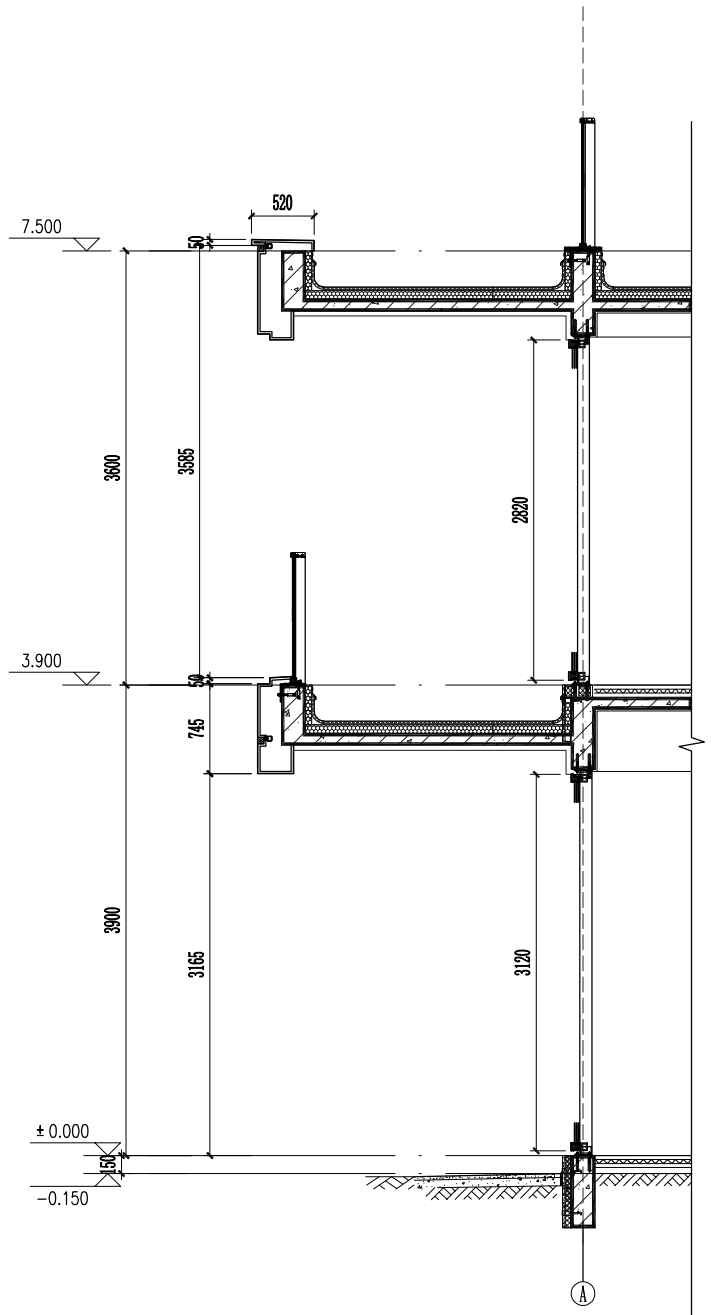

1-1剖面

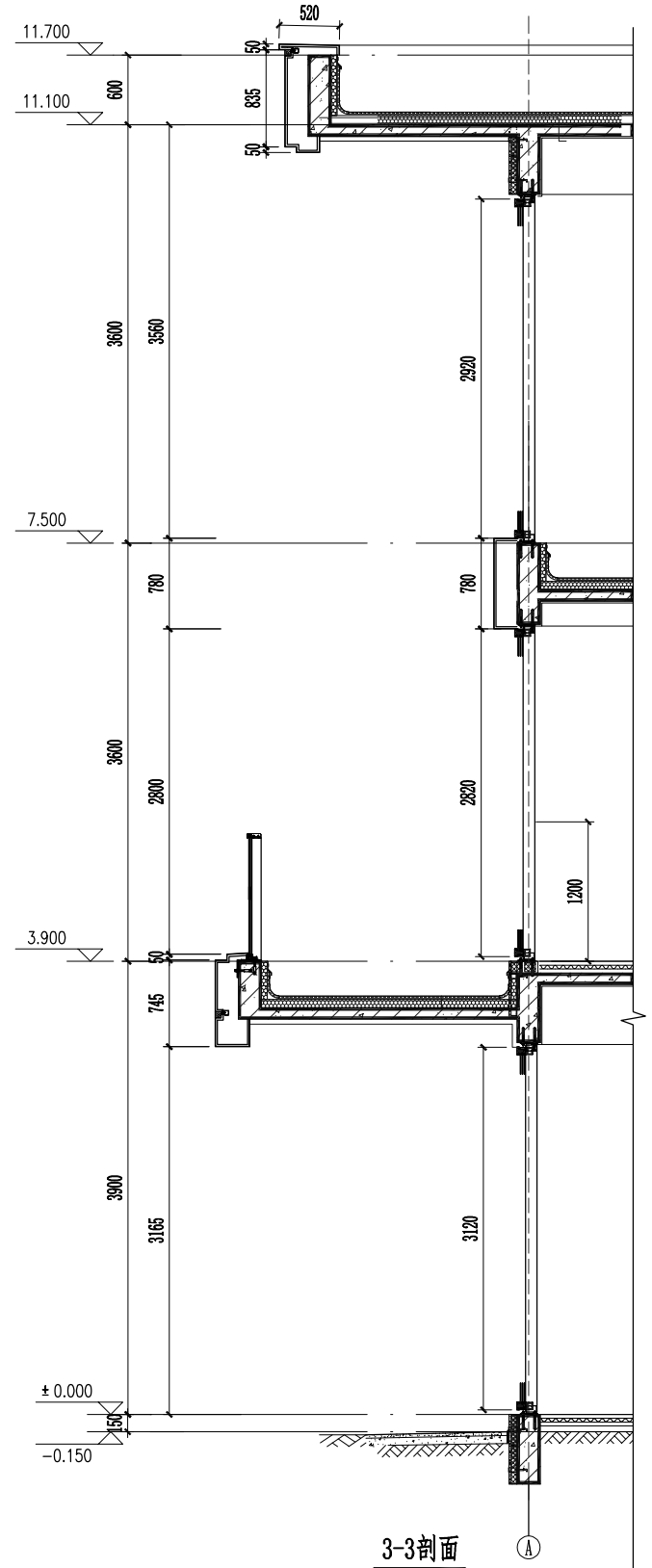

3-3剖面

建设单位 Owner

甘肃润泽康实业有限公司

建筑设计单位 Construction Desinger

甘肃省城乡规划设计研究院有限公司
GANSU URBAN & RURAL PLANNING AND DESIGN INSTITUTE CO.,LTD.

总承包单位 Main Contractor

工程名称 Project Name

太极岛文旅度假小镇项目（33#楼）

设计阶段 Stage of the Design

施工方案图

图纸名称 Name of Drawing

平面图

修改 Modification

版号 Version No.	日期 Date	摘要 Discription	校对人 Checked

项目负责人 Project in Charge

主任设计师 Engineer Charge		专业负责人 Discipline Charge	
设计 Designer		日期 Date	2025-07
校对 Checked		比例 Scale	1:100
审核 Approved		页数 Page	共 页 第 页

图号 Drawing No. PM-01

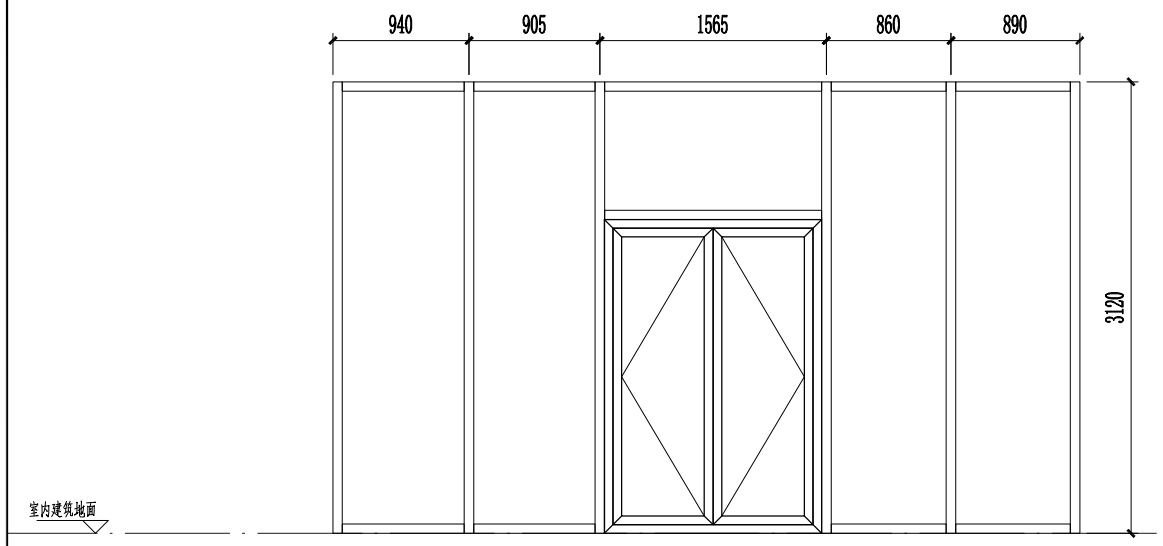

G 表示钢化玻璃

MQ1		
	规格尺寸	详上图
	位　置	
	樘　数	共 1 樘
	玻　璃	TP5双银LOW-E+12Ar+TP5+12Ar+5mm钢化中空玻璃
	形　式	明框玻璃幕墙

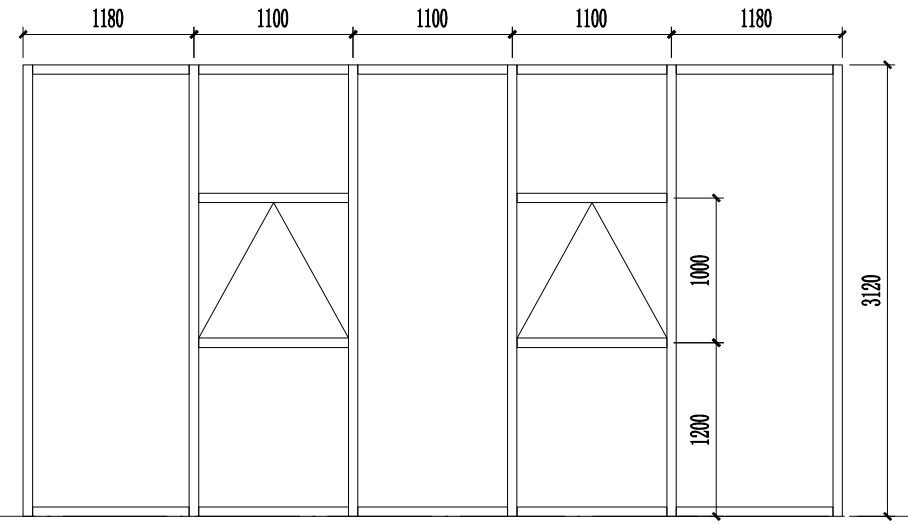

MQ2		
	规格尺寸	详上图
	位　置	
	樘　数	共 1 樘
	玻　璃	TP5双银LOW-E+12Ar+TP5+12Ar+5mm钢化中空玻璃
	形　式	明框玻璃幕墙

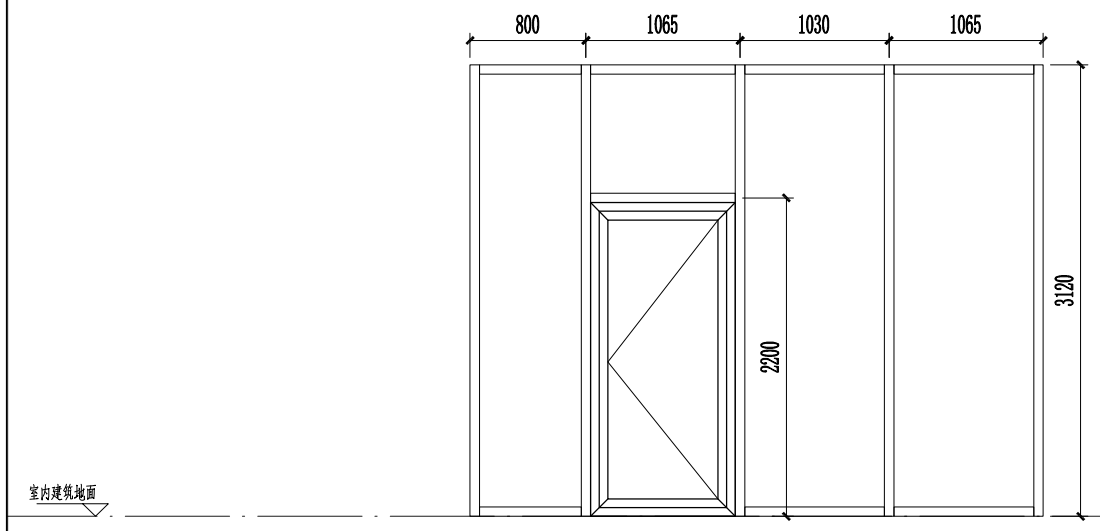

G 表示钢化玻璃

MQ3		
	规格尺寸	详上图
	位　置	
	樘　数	共 1 樘
	玻　璃	TP5双银LOW-E+12Ar+TP5+12Ar+5mm钢化中空玻璃
	形　式	明框玻璃幕墙

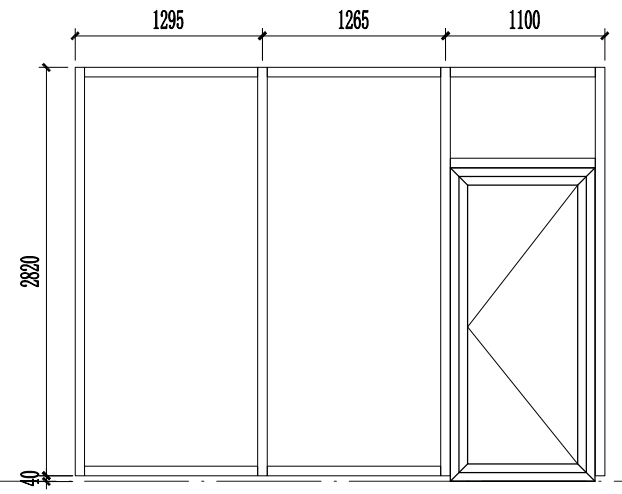

MQ4		
	规格尺寸	详上图
	位　置	
	樘　数	共 1 樘
	玻　璃	TP5双银LOW-E+12Ar+TP5+12Ar+5mm钢化中空玻璃
	形　式	明框玻璃幕墙

建设单位 Owner

甘肃润泽康实业有限公司

建筑设计单位 Construction Desinger

甘肃省城乡规划设计研究院有限公司
GANSU URBAN & RURAL PLANNING AND DESIGN INSTITUTE CO.,LTD.

总承包单位 Main Contractor

工程名称 Project Name

太极岛文旅度假小镇项目（33#楼）

设计阶段 Stage of the Design

施工方案图

图纸名称 Name of Drawing

幕墙大样图

修改 Modification

版号 Version No.	日期 Date	摘要 Discription	校对人 Checked

项目负责人 Project in Charge

主任设计师 Engineer Charge		专业负责人 Discipline Charge	
设计 Designer		日期 Date	2025-07
校对 Checked		比例 Scale	1:50
审核 Approved		页数 Page	共　页 第　页

图号 Drawing No. MQDY-01

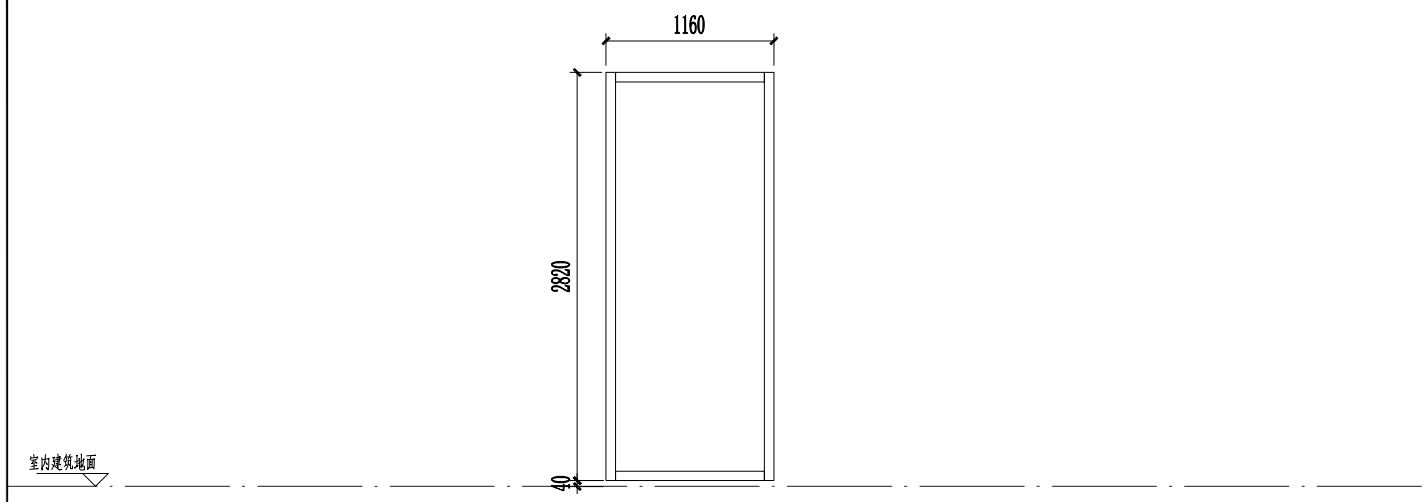

G 表示钢化玻璃

MQ5		
	规格尺寸	详上图
	位　置	
	樘　数	共 1 樘
	玻　璃	TP5双银LOW-E+12Ar+TP5+12Ar+5mm钢化中空玻璃
	形　式	明框玻璃幕墙

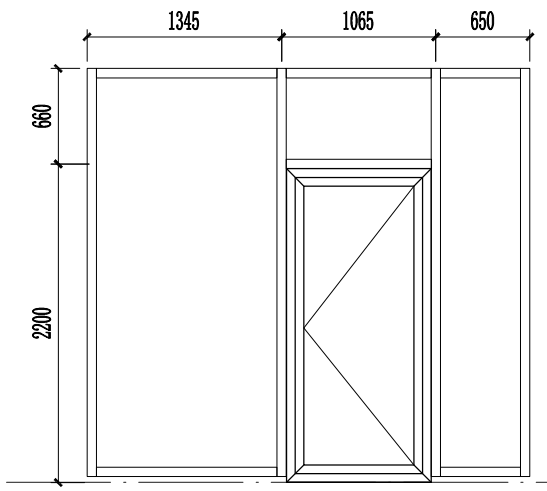

MQ6		
	规格尺寸	详上图
	位　置	
	樘　数	共 1 樘
	玻　璃	TP5双银LOW-E+12Ar+TP5+12Ar+5mm钢化中空玻璃
	形　式	明框玻璃幕墙

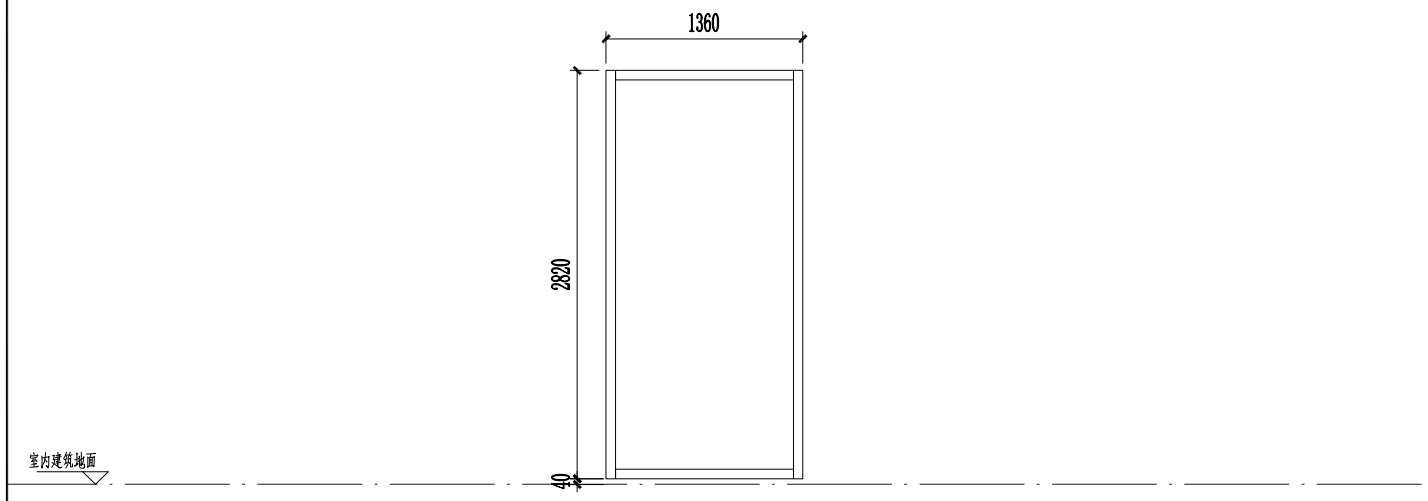

G 表示钢化玻璃

MQ7		
	规格尺寸	详上图
	位　置	
	樘　数	共 1 樘
	玻　璃	TP5双银LOW-E+12Ar+TP5+12Ar+5mm钢化中空玻璃
	形　式	明框玻璃幕墙

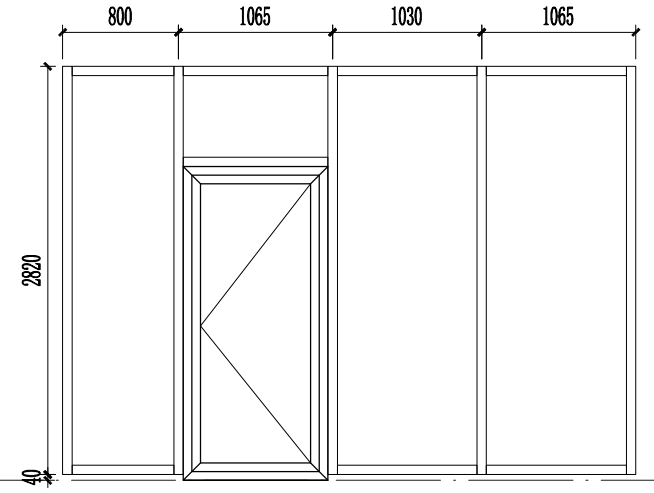

MQ8		
	规格尺寸	详上图
	位　置	
	樘　数	共 1 樘
	玻　璃	TP5双银LOW-E+12Ar+TP5+12Ar+5mm钢化中空玻璃
	形　式	明框玻璃幕墙

建设单位 Owner

甘肃润泽康实业有限公司

建筑设计单位 Construction Desinger

甘肃省城乡规划设计研究院有限公司
GANSU URBAN & RURAL PLANNING AND DESIGN INSTITUTE CO.,LTD.

总承包单位 Main Contractor

工程名称 Project Name

太极岛文旅度假小镇项目（33#楼）

设计阶段 Stage of the Design

施工方案图

图纸名称 Name of Drawing

幕墙大样图

修改 Modification

版号 Version No.	日期 Date	摘要 Discription	校对人 Checked

项目负责人 Project in Charge

主任设计师 Engineer Charge		专业负责人 Discipline Charge	
设计 Designer		日期 Date	2025-07
校对 Checked		比例 Scale	1:50
审核 Approved		页数 Page	共　页 第　页

图号 Drawing No. MQDY-02

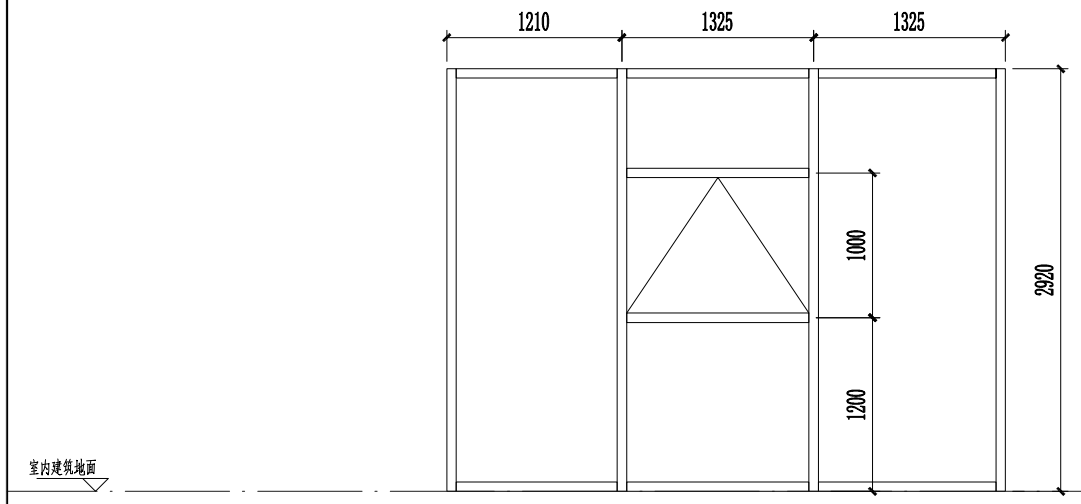

G 表示钢化玻璃

MQ9		
	规格尺寸	详上图
	位　置	
	樘　数	共 1 樘
	玻　璃	TP5双银LOW-E+12Ar+TP5+12Ar+5mm钢化中空玻璃
	形　式	明框玻璃幕墙

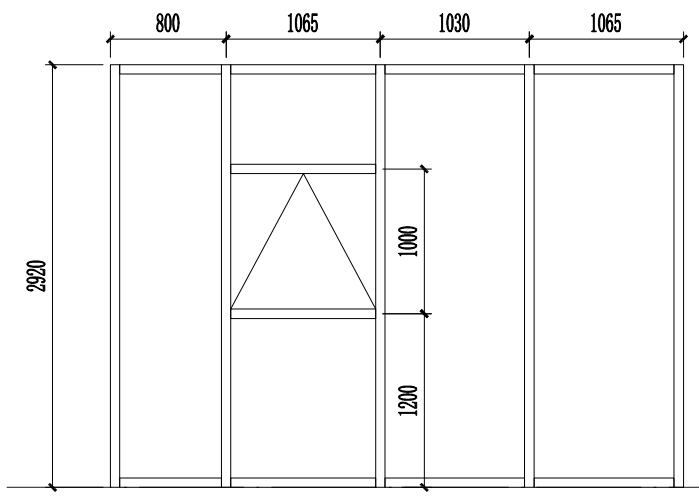

MQ10		
	规格尺寸	详上图
	位　置	
	樘　数	共 1 樘
	玻　璃	TP5双银LOW-E+12Ar+TP5+12Ar+5mm钢化中空玻璃
	形　式	明框玻璃幕墙

室内建筑地面

G 表示钢化玻璃

	规格尺寸	
	位　置	
	樘　数	
	玻　璃	
	形　式	

	规格尺寸	
	位　置	
	樘　数	
	玻　璃	
	形　式	

建设单位 Owner

甘肃润泽康实业有限公司

建筑设计单位 Construction Desinger

甘肃省城乡规划设计研究院有限公司
GANSU URBAN & RURAL PLANNING AND DESIGN INSTITUTE CO.,LTD.

总承包单位 Main Contractor

工程名称 Project Name

太极岛文旅度假小镇项目（33#楼）

设计阶段 Stage of the Design

施工方案图

图纸名称 Name of Drawing

幕墙大样图

修改 Modification

版号 Version No.	日期 Date	摘要 Discription	校对人 Checked

项目负责人 Project in Charge

主任设计师 Engineer Charge		专业负责人 Discipline Charge	
设计 Designer		日期 Date	2025-07
校对 Checked		比例 Scale	1:50
审核 Approved		页数 Page	共　页 第　页
图号 Drawing No.	MQDY-03		

门窗方案确认图

DOORS & WINDOWS PROGRAMS

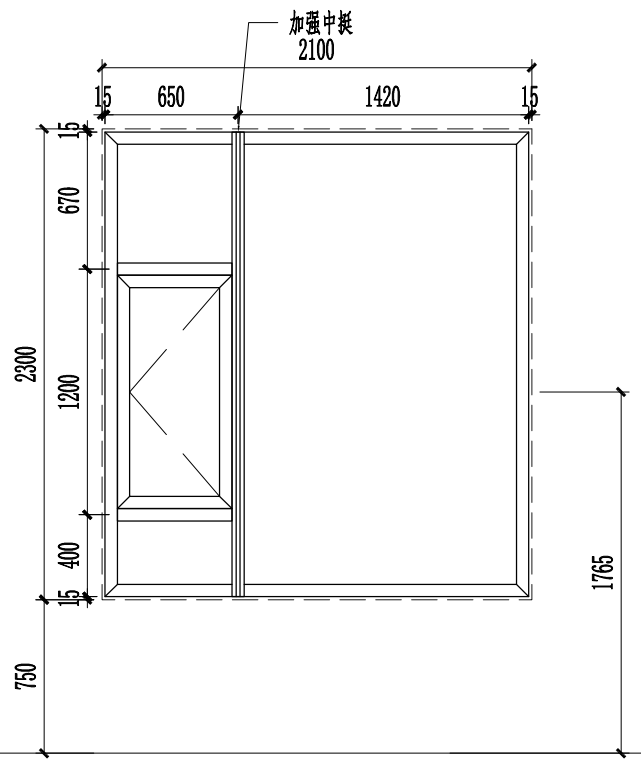

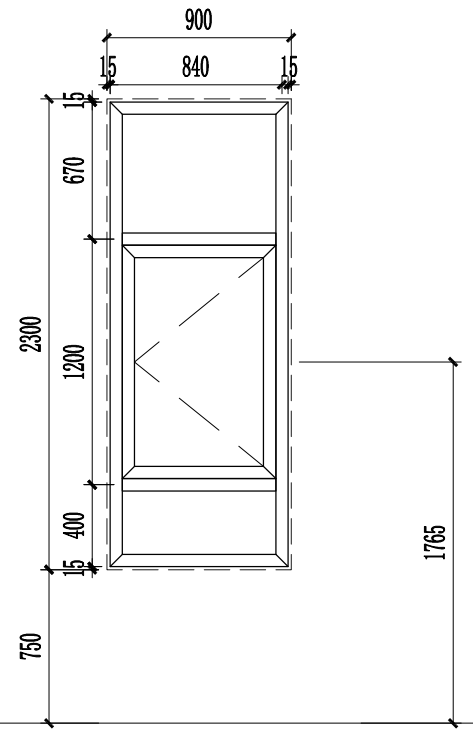

室内建筑地面高度　　TP5双银LOW-e+12Ar+TP5+12Ar+TP5mm双中空玻璃

门窗编号：　**C2123**
门窗系列：　**80**系列铝合金隔热内平开窗
樘　　数：　**2**樘**(1**左**1**右）
室内材质：　铝合金**-**（颜色由甲方确认）
室外材质：　铝合金**-**（颜色由甲方确认）
玻　　璃：　**TP5**双银**LOW-e+12Ar+TP5+12Ar+TP5mm**双中空玻璃
配　　件：　以甲方封样为准
执　　手：　窗执手（颜色同室内型材颜色）
安装位置：　一层楼梯间**/**卫生间
备　　注：　安装间隙已在上图中标注，单边减**15mm**

门窗编号：　**C0923**
门窗系列：　**80**系列铝合金隔热内平开窗
樘　　数：　**1**樘**(1**左）
室内材质：　铝合金**-**（颜色由甲方确认）
室外材质：　铝合金**-**（颜色由甲方确认）
玻　　璃：　**TP5**双银**LOW-e+12Ar+TP5+12Ar+TP5mm**双中空玻璃
配　　件：　以甲方封样为准
执　　手：　窗执手（颜色同室内型材颜色）
安装位置：　一层公卫
备　　注：　安装间隙已在上图中标注，单边减**15mm**

手绘图转换门窗方案图确认事项：　必须标明台高和执手高度　　制　图：　　审 核：　　批 准：　　客户确认签字：

确执手 定高度 ☐　用拼框 知转换 ☐　折叠门 减高度 ☐　高尺寸 需加强 ☐　明需求 标注解 ☐　**特别提示：此图为：**初测大样毛尺寸 ☐　精测复尺下单尺寸**(含副框)** ☐　精测复尺下单尺寸**(不含副框)** ☐

勤沟通 确签字 ☐　查有无 知能否 ☐　异难特 需会审 ☐　不能做 速回复 ☐　对原稿 复尺寸 ☐　**特别说明：请务必核对窗型，尺寸，系列等细节，期间修改图纸公司将不予核对，签字确认后为最终下单制作方案**

门窗方案确认图

DOORS & WINDOWS PROGRAMS

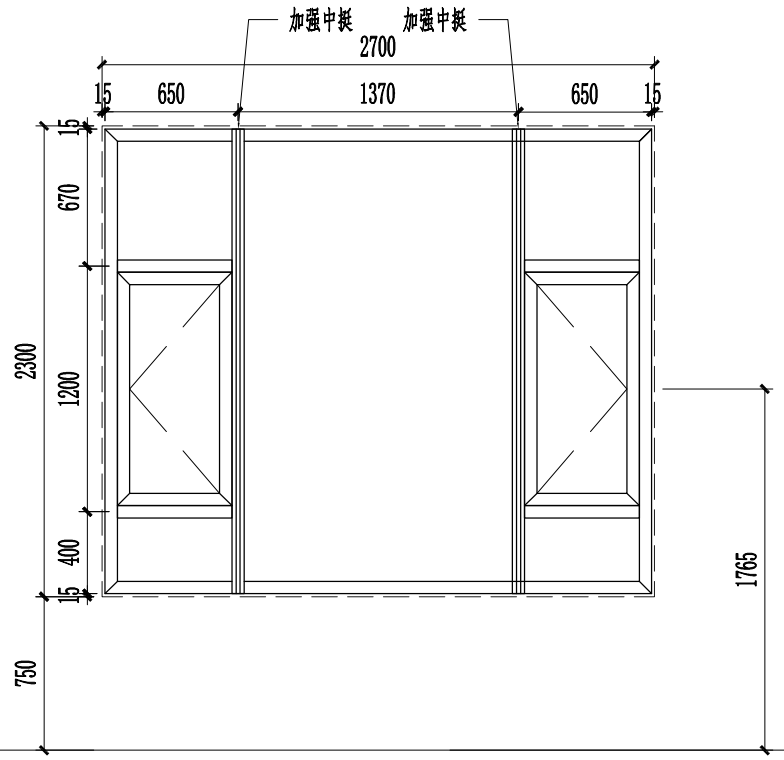

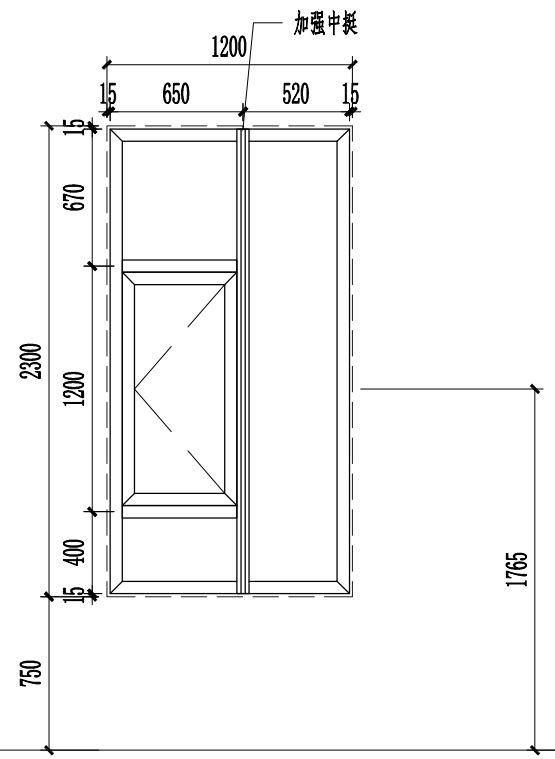

室内建筑地面高度　　TP5双银LOW-e+12Ar+TP5+12Ar+TP5mm双中空玻璃

门窗编号：　**C2723**
门窗系列：　**80**系列铝合金隔热内平开窗
樘　　数：　**1**樘
室内材质：　铝合金**-**（颜色由甲方确认）
室外材质：　铝合金**-**（颜色由甲方确认）
玻　　璃：　**TP5**双银**LOW-e+12Ar+TP5+12Ar+TP5mm**双中空玻璃
配　　件：　以甲方封样为准
执　　手：　窗执手（颜色同室内型材颜色）
安装位置：　一层厨房
备　　注：　安装间隙已在上图中标注，单边减**15mm**

门窗编号：　**C1223**
门窗系列：　**80**系列铝合金隔热内平开窗
樘　　数：　**2**樘**(1**左**1**右）
室内材质：　铝合金**-**（颜色由甲方确认）
室外材质：　铝合金**-**（颜色由甲方确认）
玻　　璃：　**TP5**双银**LOW-e+12Ar+TP5+12Ar+TP5mm**双中空玻璃
配　　件：　以甲方封样为准
执　　手：　窗执手（颜色同室内型材颜色）
安装位置：　一层客厅
备　　注：　安装间隙已在上图中标注，单边减**15mm**

手绘图转换门窗方案图确认事项：　必须标明台高和执手高度　　制　图：　　审 核：　　批 准：　　客户确认签字：

确执手 定高度 ☐　用拼框 知转换 ☐　折叠门 减高度 ☐　高尺寸 需加强 ☐　明需求 标注解 ☐
勤沟通 确签字 ☐　查有无 知能否 ☐　异难特 需会审 ☐　不能做 速回复 ☐　对原稿 复尺寸 ☐

特别提示：此图为：初测大样毛尺寸 ☐　精测复尺下单尺寸**(含副框)** ☐　精测复尺下单尺寸**(不含副框)** ☐
特别说明：请务必核对窗型，尺寸，系列等细节，期间修改图纸公司将不予核对，签字确认后为最终下单制作方案

门窗方案确认图

DOORS & WINDOWS PROGRAMS

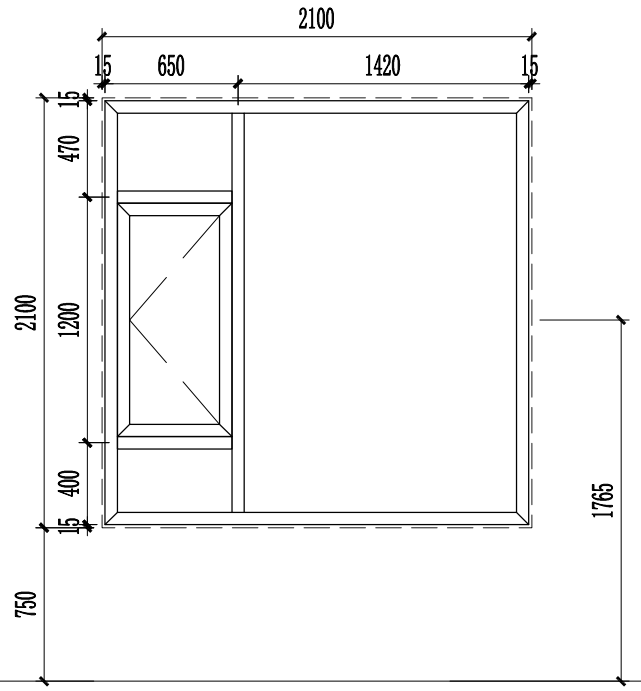

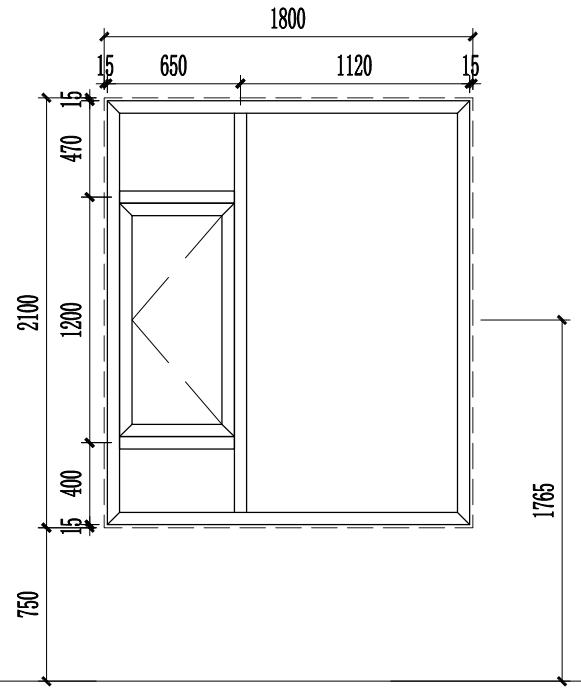

室内建筑地面高度　　TP5双银LOW-e+12Ar+TP5+12Ar+TP5mm双中空玻璃

门窗编号：　**C2121**
门窗系列：　**80**系列铝合金隔热内平开窗
樘　　数：　**2**樘**(1**左**1**右）
室内材质：　铝合金**-**（颜色由甲方确认）
室外材质：　铝合金**-**（颜色由甲方确认）
玻　　璃：　**TP5**双银**LOW-e+12Ar+TP5+12Ar+TP5mm**双中空玻璃
配　　件：　以甲方封样为准
执　　手：　窗执手（颜色同室内型材颜色）
安装位置：　二层楼梯间**/**卫生间
备　　注：　安装间隙已在上图中标注，单边减**15mm**

门窗编号：　**C1821**
门窗系列：　**80**系列铝合金隔热内平开窗
樘　　数：　**1**樘**(1**右）
室内材质：　铝合金**-**（颜色由甲方确认）
室外材质：　铝合金**-**（颜色由甲方确认）
玻　　璃：　**TP5**双银**LOW-e+12Ar+TP5+12Ar+TP5mm**双中空玻璃
配　　件：　以甲方封样为准
执　　手：　窗执手（颜色同室内型材颜色）
安装位置：　二层客房
备　　注：　安装间隙已在上图中标注，单边减**15mm**

手绘图转换门窗方案图确认事项：　必须标明台高和执手高度　　制　图：　　审 核：　　批 准：　　客户确认签字：

确执手 定高度 ☐　用拼框 知转换 ☐　折叠门 减高度 ☐　高尺寸 需加强 ☐　明需求 标注解 ☐
勤沟通 确签字 ☐　查有无 知能否 ☐　异难特 需会审 ☐　不能做 速回复 ☐　对原稿 复尺寸 ☐

特别提示：此图为：初测大样毛尺寸 ☐　精测复尺下单尺寸**(含副框)** ☐　精测复尺下单尺寸**(不含副框)** ☐
特别说明：请务必核对窗型，尺寸，系列等细节，期间修改图纸公司将不予核对，签字确认后为最终下单制作方案

门窗方案确认图

DOORS & WINDOWS PROGRAMS

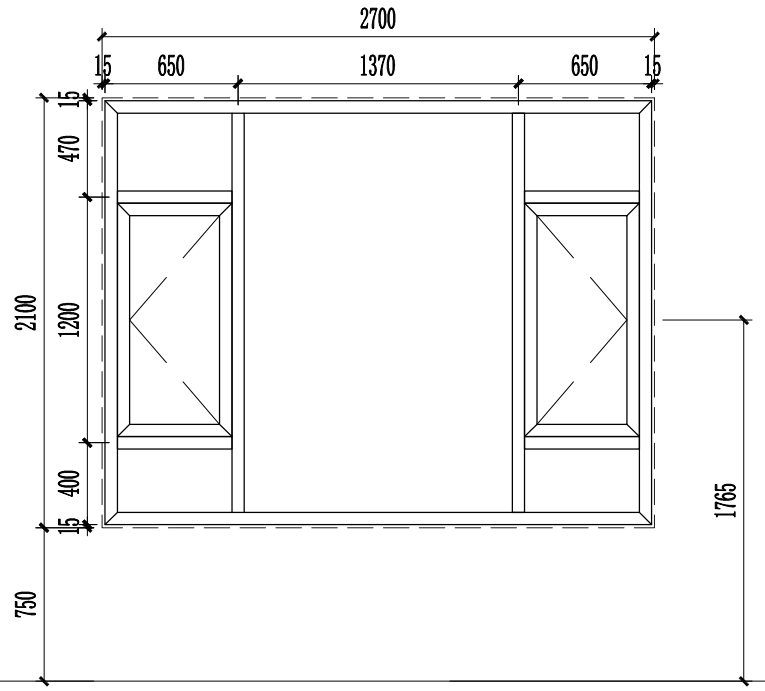

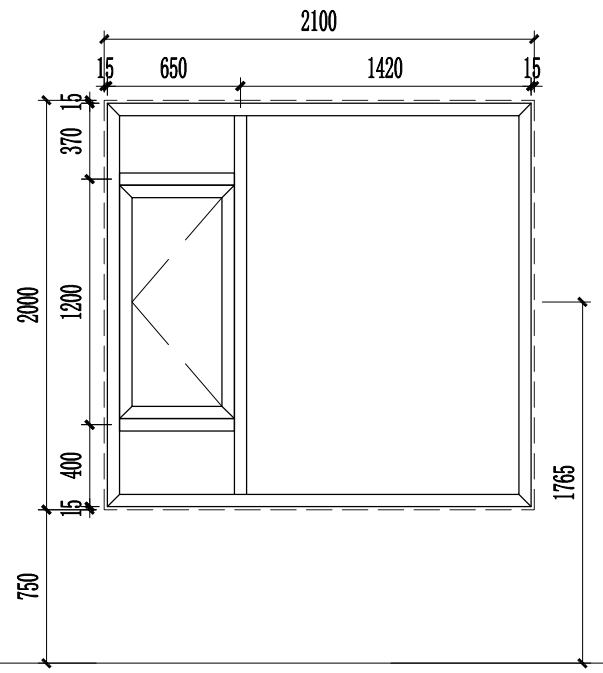

室内建筑地面高度　　TP5双银LOW-e+12Ar+TP5+12Ar+TP5mm双中空玻璃

门窗编号：　**C2721**
门窗系列：　**80**系列铝合金隔热内平开窗
樘　　数：　**1**樘
室内材质：　铝合金**-**（颜色由甲方确认）
室外材质：　铝合金**-**（颜色由甲方确认）
玻　　璃：　**TP5**双银**LOW-e+12Ar+TP5+12Ar+TP5mm**双中空玻璃
配　　件：　以甲方封样为准
执　　手：　窗执手（颜色同室内型材颜色）
安装位置：　二层客房
备　　注：　安装间隙已在上图中标注，单边减**15mm**

门窗编号：　**C2120**
门窗系列：　**80**系列铝合金隔热内平开窗
樘　　数：　**1**樘**(1**右）
室内材质：　铝合金**-**（颜色由甲方确认）
室外材质：　铝合金**-**（颜色由甲方确认）
玻　　璃：　**TP5**双银**LOW-e+12Ar+TP5+12Ar+TP5mm**双中空玻璃
配　　件：　以甲方封样为准
执　　手：　窗执手（颜色同室内型材颜色）
安装位置：　三层楼梯间
备　　注：　安装间隙已在上图中标注，单边减**15mm**

手绘图转换门窗方案图确认事项：　必须标明台高和执手高度　　制　图：　　审 核：　　批 准：　　客户确认签字：

确执手 定高度 ☐　用拼框 知转换 ☐　折叠门 减高度 ☐　高尺寸 需加强 ☐　明需求 标注解 ☐
勤沟通 确签字 ☐　查有无 知能否 ☐　异难特 需会审 ☐　不能做 速回复 ☐　对原稿 复尺寸 ☐

特别提示：此图为：初测大样毛尺寸 ☐　精测复尺下单尺寸**(含副框)** ☐　精测复尺下单尺寸**(不含副框)** ☐
特别说明：请务必核对窗型，尺寸，系列等细节，期间修改图纸公司将不予核对，签字确认后为最终下单制作方案

门窗方案确认图

DOORS & WINDOWS PROGRAMS

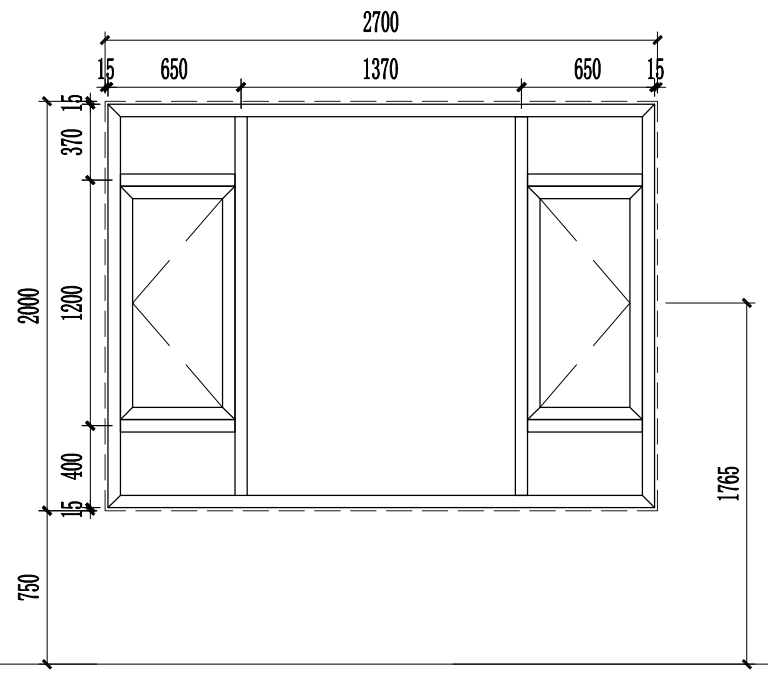

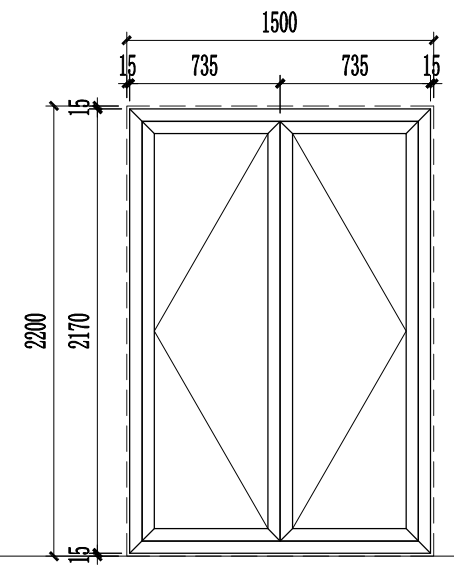

室内建筑地面高度

TP5双银LOW-e+12Ar+TP5+12Ar+TP5mm双中空玻璃

门窗编号：　**C2720**
门窗系列：　**80**系列铝合金隔热内平开窗
樘　　数：　**1**樘
室内材质：　铝合金**-**（颜色由甲方确认）
室外材质：　铝合金**-**（颜色由甲方确认）
玻　　璃：　**TP5**双银**LOW-e+12Ar+TP5+12Ar+TP5mm**双中空玻璃
配　　件：　以甲方封样为准
执　　手：　窗执手（颜色同室内型材颜色）
安装位置：　三层主卫
备　　注：　安装间隙已在上图中标注，单边减**15mm**

门窗编号：　**M1522**
门窗系列：　**80**系列铝合金隔热外平开门
樘　　数：　**2**樘
室内材质：　铝合金**-**（颜色由甲方确认）
室外材质：　铝合金**-**（颜色由甲方确认）
玻　　璃：　**TP5**双银**LOW-e+12Ar+TP5+12Ar+TP5mm**双中空玻璃
配　　件：　以甲方封样为准
执　　手：　执手（颜色同室内型材颜色）
安装位置：　门厅
备　　注：　安装间隙已在上图中标注，单边减**15mm**

手绘图转换门窗方案图确认事项：　必须标明台高和执手高度　　制　图：　　审 核：　　批 准：　　客户确认签字：

确执手 定高度 ☐　用拼框 知转换 ☐　折叠门 减高度 ☐　高尺寸 需加强 ☐　明需求 标注解 ☐
勤沟通 确签字 ☐　查有无 知能否 ☐　异难特 需会审 ☐　不能做 速回复 ☐　对原稿 复尺寸 ☐

特别提示：此图为：初测大样毛尺寸 ☐　精测复尺下单尺寸**(含副框)** ☐　精测复尺下单尺寸**(不含副框)** ☐
特别说明：请务必核对窗型，尺寸，系列等细节，期间修改图纸公司将不予核对，签字确认后为最终下单制作方案

门窗方案确认图

DOORS & WINDOWS PROGRAMS

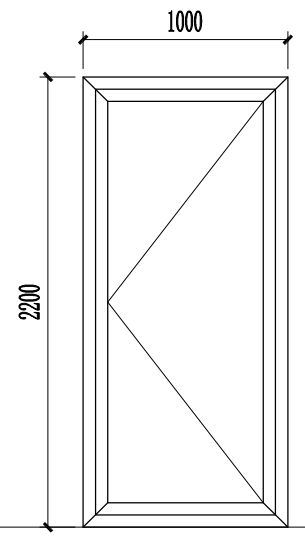

室内建筑地面高度

TP5双银LOW-e+12Ar+TP5+12Ar+TP5mm双中空玻璃

门窗编号：　**M1022**

门窗系列：　**80**系列铝合金隔热外平开门

樘　　数：　**6**樘**(3**左**3**右）

室内材质：　铝合金**-**（颜色由甲方确认）

室外材质：　铝合金**-**（颜色由甲方确认）

玻　　璃：　**TP5**双银**LOW-e+12Ar+TP5+12Ar+TP5mm**双中空玻璃

配　　件：　以甲方封样为准

执　　手：　执手（颜色同室内型材颜色）

安装位置：　阳台

备　　注：　安装间隙已在上图中标注

手绘图转换门窗方案图确认事项：　必须标明台高和执手高度　　制　图:　　审 核:　　批 准:　　客户确认签字:

确执手 定高度 ☐　用拼框 知转换 ☐　折叠门 减高度 ☐　高尺寸 需加强 ☐　明需求 标注解 ☐

勤沟通 确签字 ☐　查有无 知能否 ☐　异难特 需会审 ☐　不能做 速回复 ☐　对原稿 复尺寸 ☐

特别提示：此图为：初测大样毛尺寸 ☐　精测复尺下单尺寸**(含副框)** ☐　精测复尺下单尺寸**(不含副框)** ☐

特别说明：请务必核对窗型，尺寸，系列等细节，期间修改图纸公司将不予核对，签字确认后为最终下单制作方案

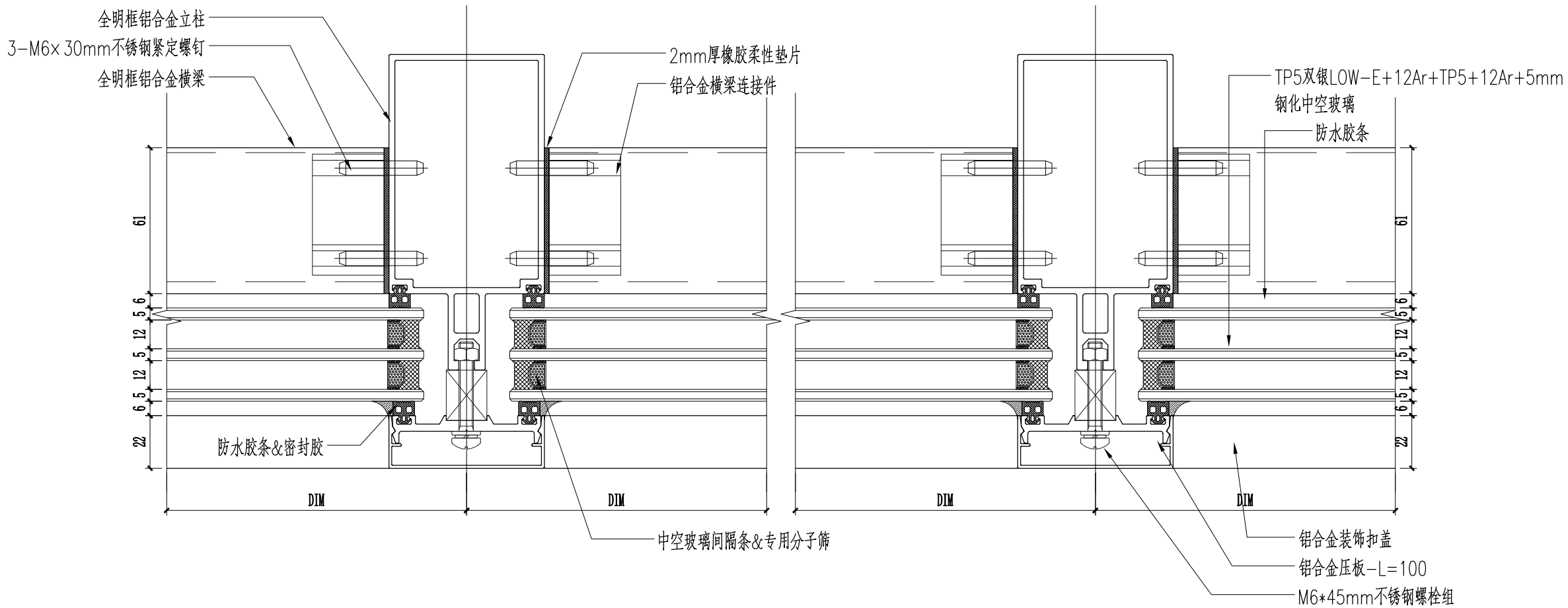

建设单位 Owner

甘肃润泽康实业有限公司

建筑设计单位 Construction Desinger

甘肃省城乡规划设计研究院有限公司
GANSU URBAN & RURAL PLANNING AND DESIGN INSTITUTE CO.,LTD.

总承包单位 Main Contractor

工程名称 Project Name

太极岛文旅度假小镇项目（33#楼）

设计阶段 Stage of the Design

施工方案图

图纸名称 Name of Drawing

节点图

修改 Modification

版号 Version No.	日期 Date	摘要 Discription	校对人 Checked

项目负责人 Project in Charge

主任设计师 Engineer Charge		专业负责人 Discipline Charge	
设计 Designer		日期 Date	2025-07
校对 Checked		比例 Scale	1:2
审核 Approved		页数 Page	共 页 第 页

图号 Drawing No. JD-01

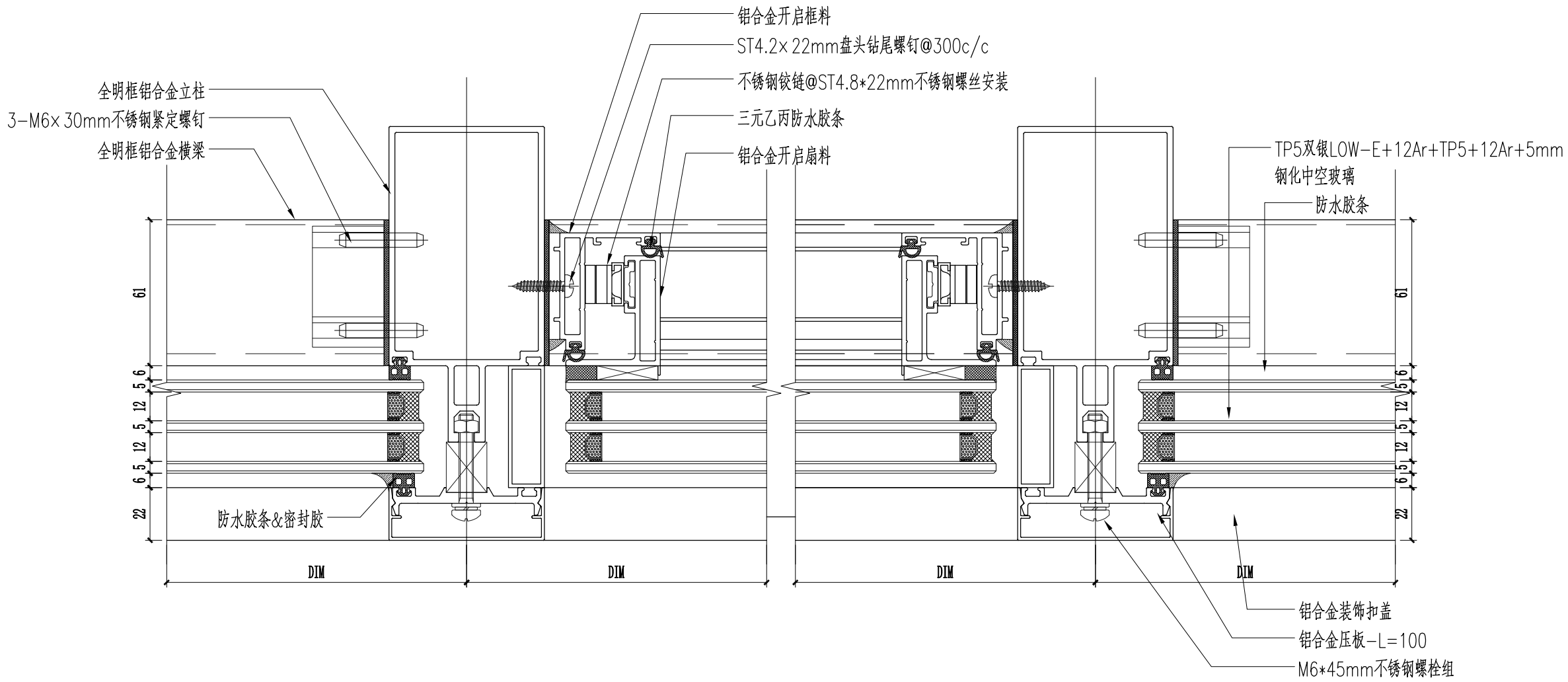

建设单位 Owner

甘肃润泽康实业有限公司

建筑设计单位 Construction Desinger

甘肃省城乡规划设计研究院有限公司
GANSU URBAN & RURAL PLANNING AND DESIGN INSTITUTE CO.,LTD.

总承包单位 Main Contractor

工程名称 Project Name

太极岛文旅度假小镇项目（33#楼）

设计阶段 Stage of the Design

施工方案图

图纸名称 Name of Drawing

节点图

修改 Modification

版号 Version No.	日期 Date	摘要 Discription	校对人 Checked

项目负责人 Project in Charge

主任设计师 Engineer Charge		专业负责人 Discipline Charge	
设计 Designer		日期 Date	2025-07
校对 Checked		比例 Scale	1:2
审核 Approved		页数 Page	共 页 第 页

图号 Drawing No. JD-02

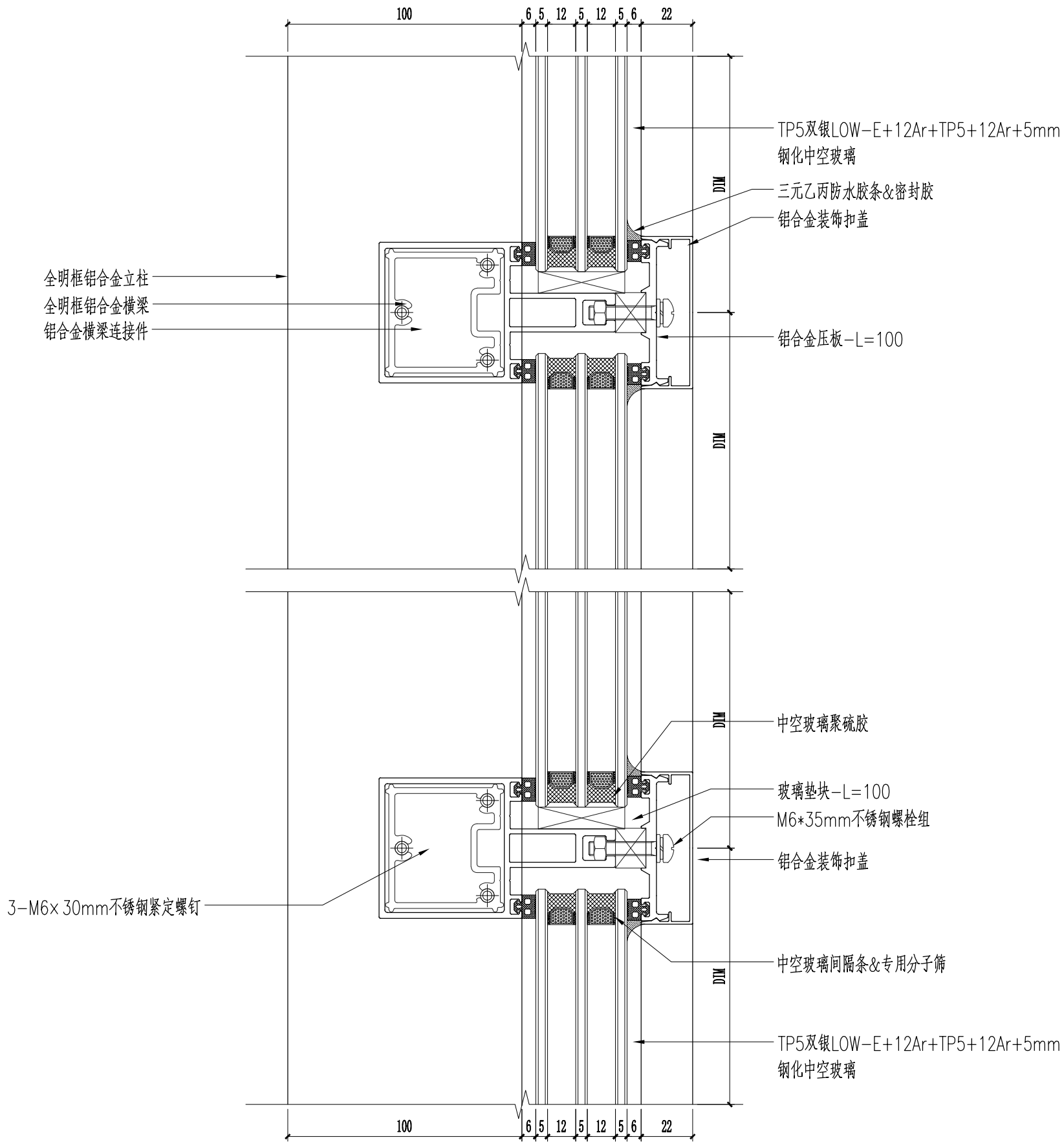

建设单位 Owner

甘肃润泽康实业有限公司

建筑设计单位 Construction Desinger

甘肃省城乡规划设计研究院有限公司
GANSU URBAN & RURAL PLANNING AND DESIGN INSTITUTE CO.,LTD.

总承包单位 Main Contractor

工程名称 Project Name

太极岛文旅度假小镇项目（33#楼）

设计阶段 Stage of the Design

施工方案图

图纸名称 Name of Drawing

节点图

修改 Modification

版号 Version No.	日期 Date	摘要 Discription	校对人 Checked

项目负责人 Project in Charge

主任设计师 Engineer Charge		专业负责人 Discipline Charge	
设计 Designer		日期 Date	2025-07
校对 Checked		比例 Scale	1:2
审核 Approved		页数 Page	共 页 第 页

图号 Drawing No. JD-03

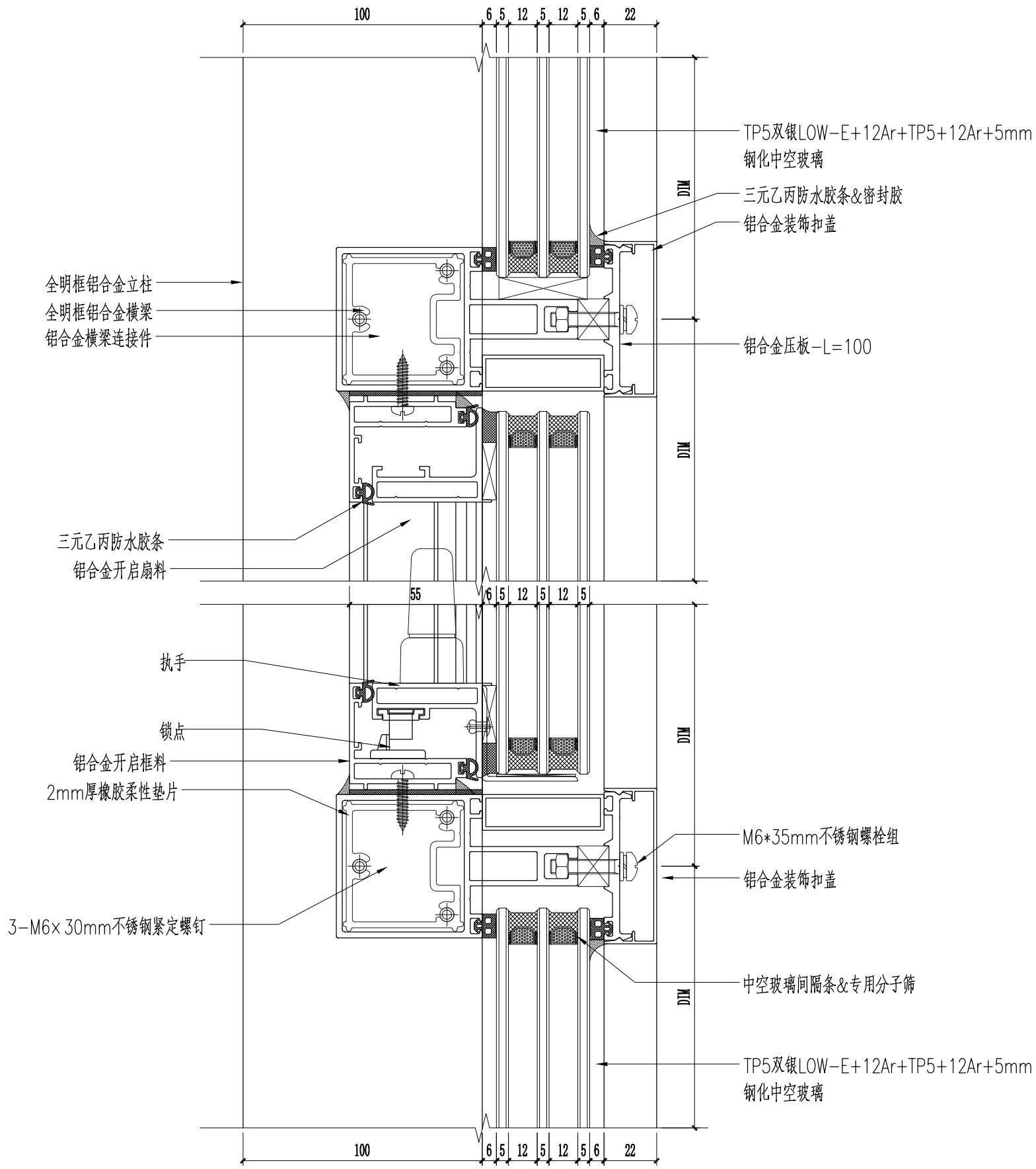

建设单位 Owner

甘肃润泽康实业有限公司

建筑设计单位 Construction Desinger

甘肃省城乡规划设计研究院有限公司
GANSU URBAN & RURAL PLANNING AND DESIGN INSTITUTE CO.,LTD.

总承包单位 Main Contractor

工程名称 Project Name

太极岛文旅度假小镇项目（33#楼）

设计阶段 Stage of the Design

施工方案图

图纸名称 Name of Drawing

节点图

修改 Modification

版号 Version No.	日期 Date	摘要 Discription	校对人 Checked

项目负责人 Project in Charge

主任设计师 Engineer Charge		专业负责人 Discipline Charge	
设计 Designer		日期 Date	2025-07
校对 Checked		比例 Scale	1:2
审核 Approved		页数 Page	共 页 第 页

图号 Drawing No. JD-04

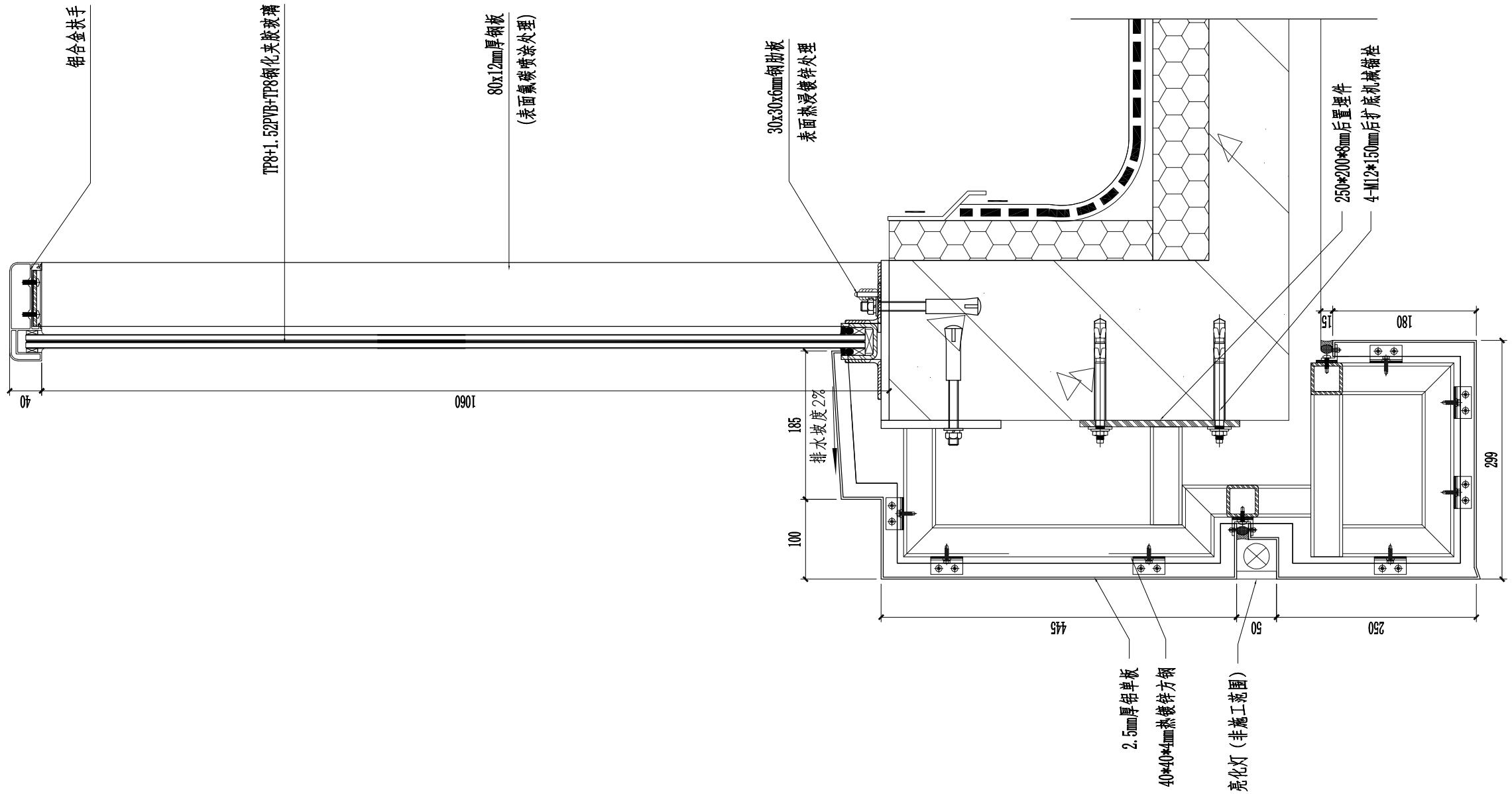

建设单位 Owner

甘肃润泽康实业有限公司

建筑设计单位 Construction Desinger

甘肃省城乡规划设计研究院有限公司
GANSU URBAN & RURAL PLANNING AND DESIGN INSTITUTE CO.,LTD.

总承包单位 Main Contractor

工程名称 Project Name

太极岛文旅度假小镇项目（33#楼）

设计阶段 Stage of the Design

施工方案图

图纸名称 Name of Drawing

节点图

修改 Modification

版号 Version No.	日期 Date	摘要 Discription	校对人 Checked

项目负责人 Project in Charge

主任设计师 Engineer Charge		专业负责人 Discipline Charge	
设计 Designer		日期 Date	2025-07
校对 Checked		比例 Scale	1:6
审核 Approved		页数 Page	共 页 第 页

图号 Drawing No. JD-05

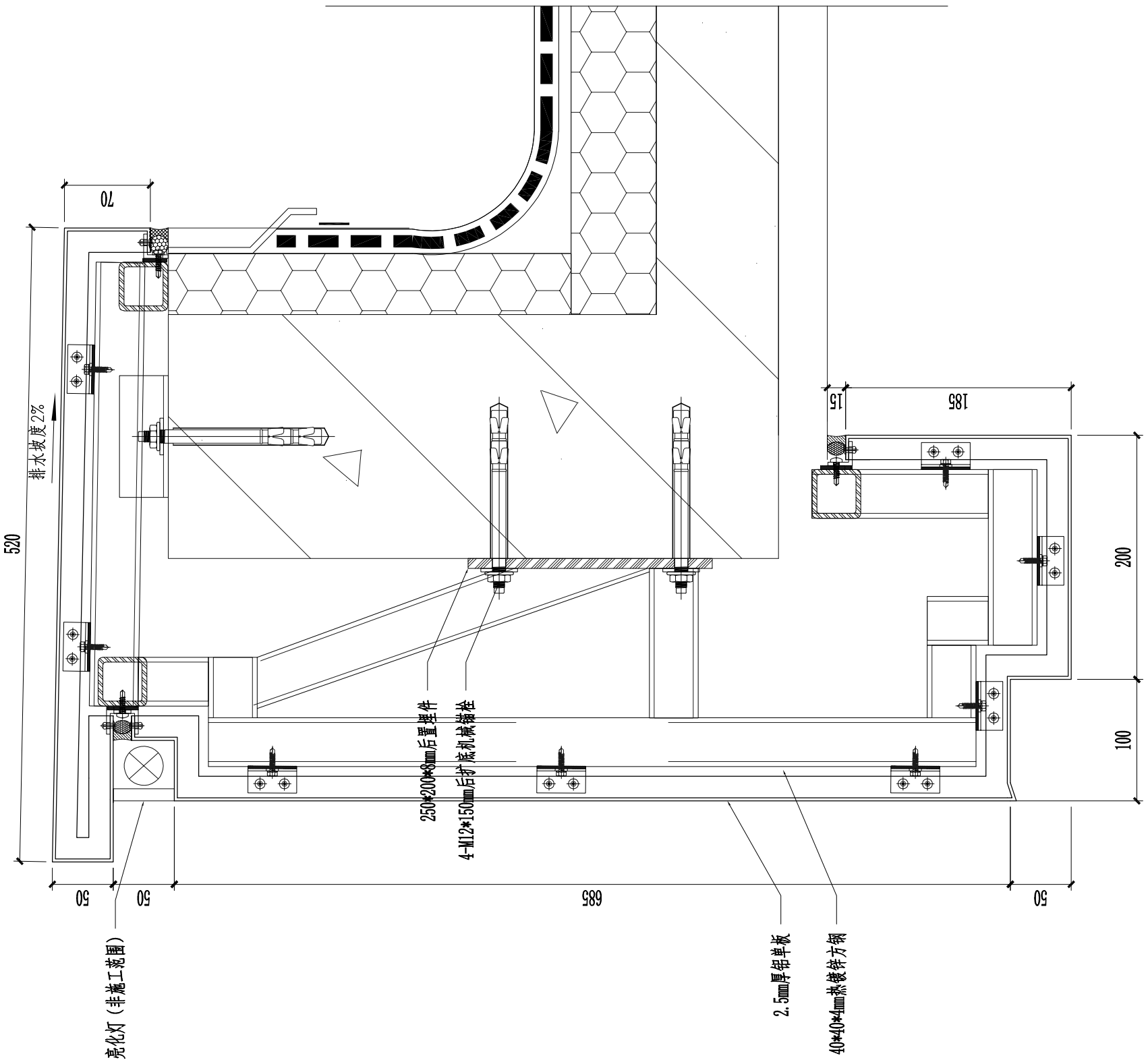

建设单位 Owner

甘肃润泽康实业有限公司

建筑设计单位 Construction Desinger

甘肃省城乡规划设计研究院有限公司
GANSU URBAN & RURAL PLANNING AND DESIGN INSTITUTE CO.,LTD.

总承包单位 Main Contractor

工程名称 Project Name

太极岛文旅度假小镇项目（33#楼）

设计阶段 Stage of the Design

施工方案图

图纸名称 Name of Drawing

节点图

修改 Modification

版号 Version No.	日期 Date	摘要 Discription	校对人 Checked

项目负责人 Project in Charge

主任设计师 Engineer Charge		专业负责人 Discipline Charge	
设计 Designer		日期 Date	2025-07
校对 Checked		比例 Scale	1:6
审核 Approved		页数 Page	共 页 第 页

图号 Drawing No. JD-06

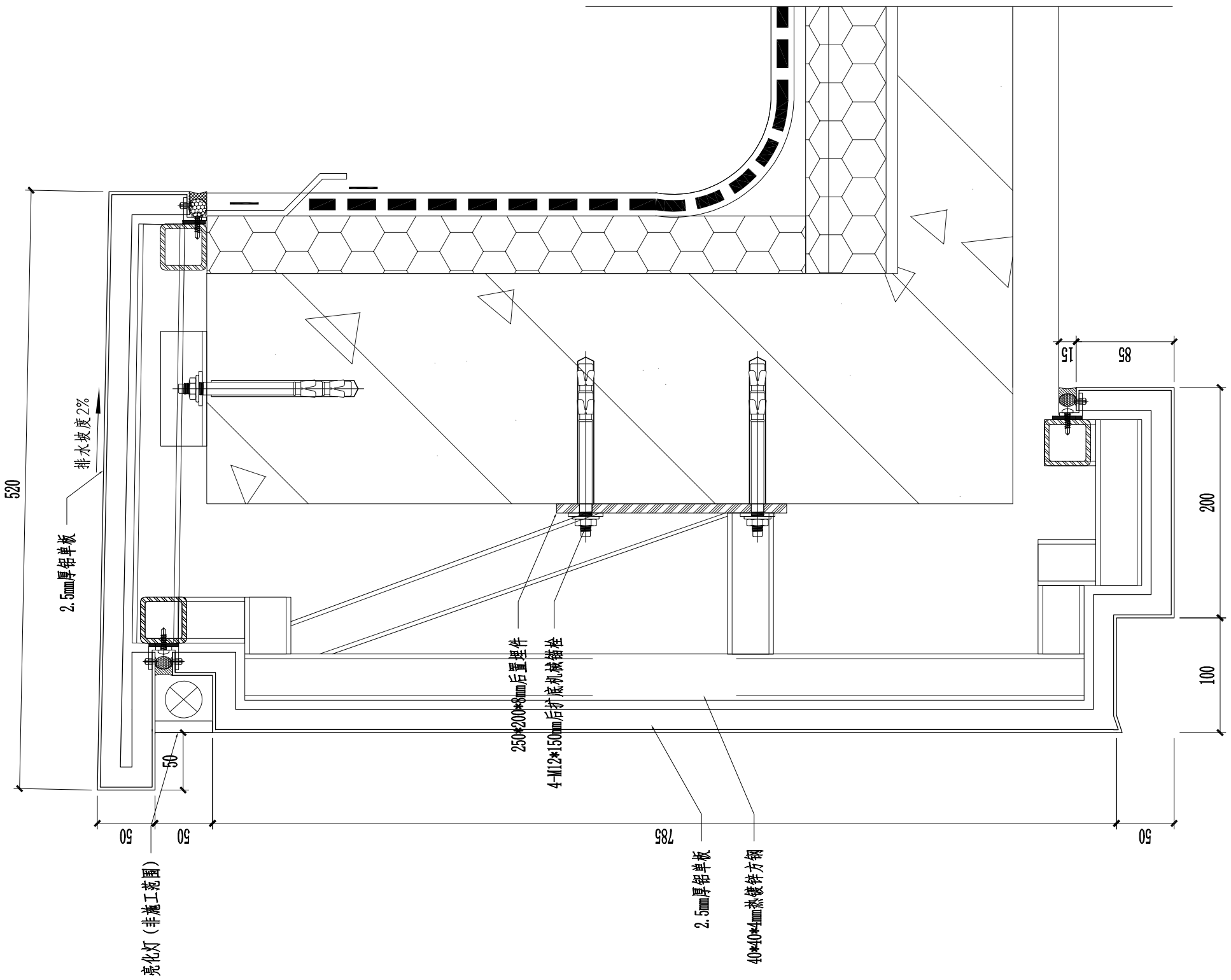

建设单位 Owner

甘肃润泽康实业有限公司

建筑设计单位 Construction Desinger

甘肃省城乡规划设计研究院有限公司
GANSU URBAN & RURAL PLANNING AND DESIGN INSTITUTE CO.,LTD.

总承包单位 Main Contractor

工程名称 Project Name

太极岛文旅度假小镇项目（33#楼）

设计阶段 Stage of the Design

施工方案图

图纸名称 Name of Drawing

节点图

修改 Modification

版号 Version No.	日期 Date	摘要 Discription	校对人 Checked

项目负责人 Project in Charge

主任设计师 Engineer Charge		专业负责人 Discipline Charge	
设计 Designer		日期 Date	2025-07
校对 Checked		比例 Scale	1:6
审核 Approved		页数 Page	共 页 第 页

图号 Drawing No. JD-07

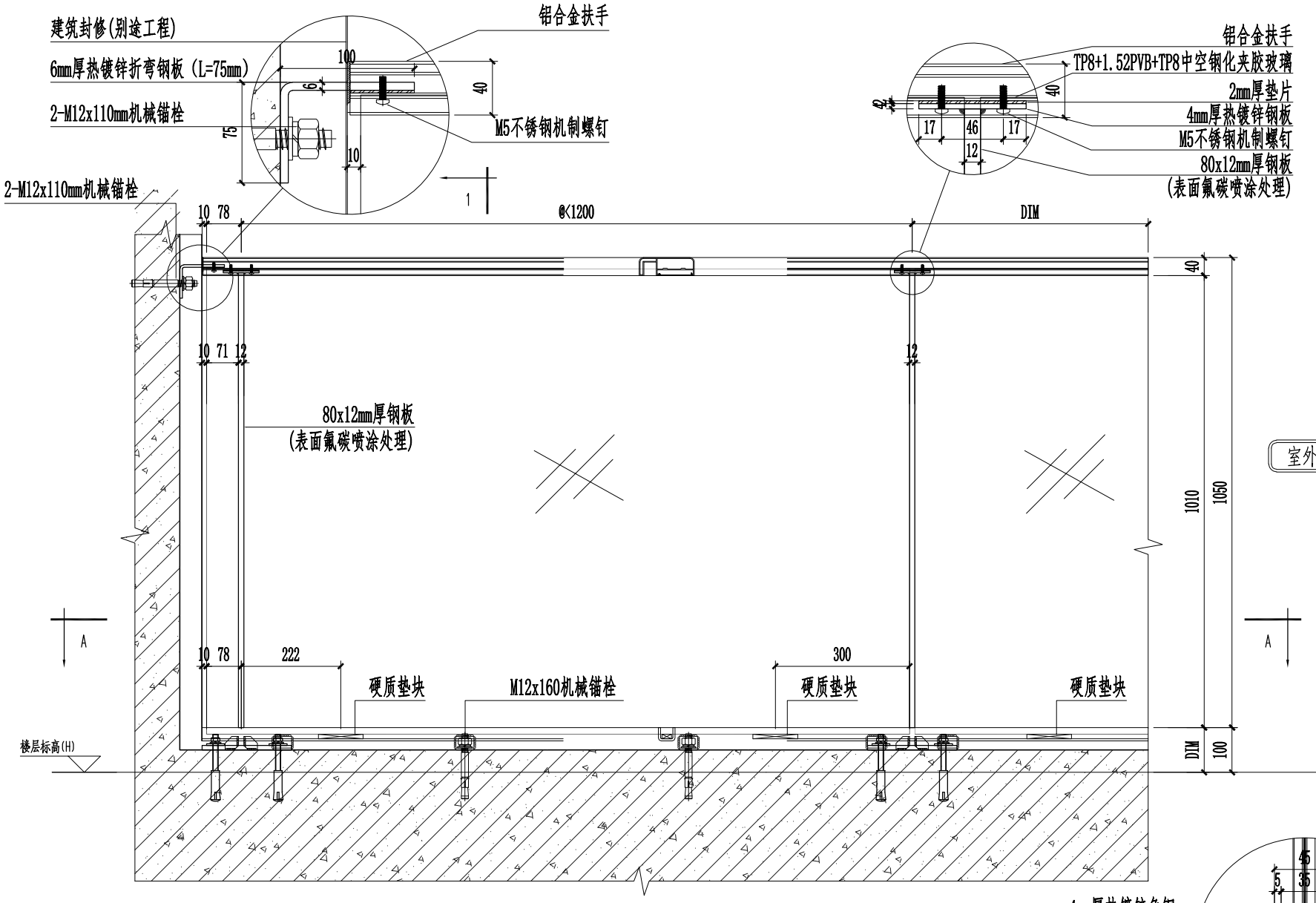

玻璃栏杆大样图

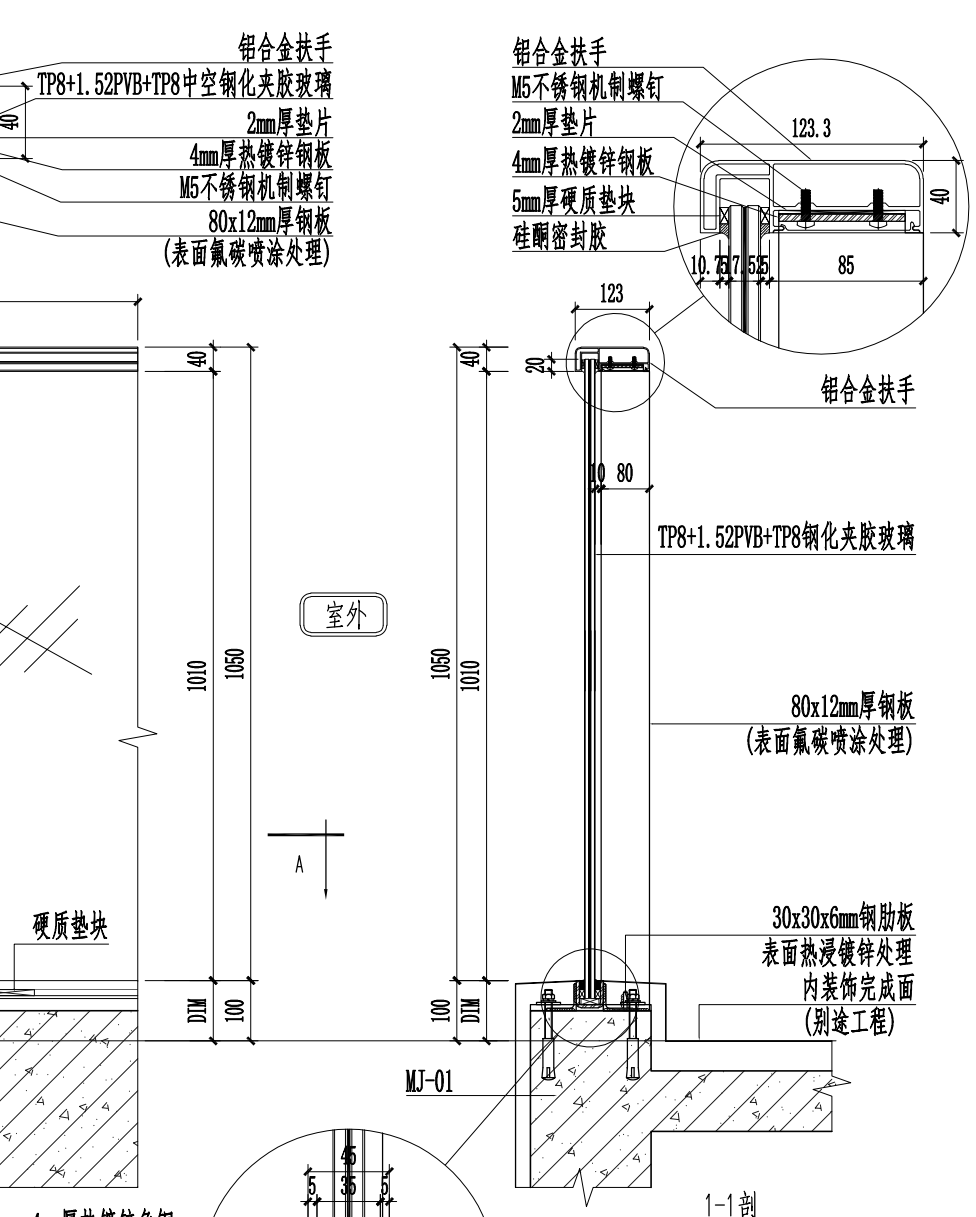

1-1剖

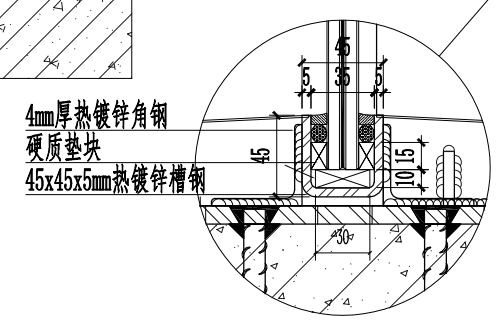

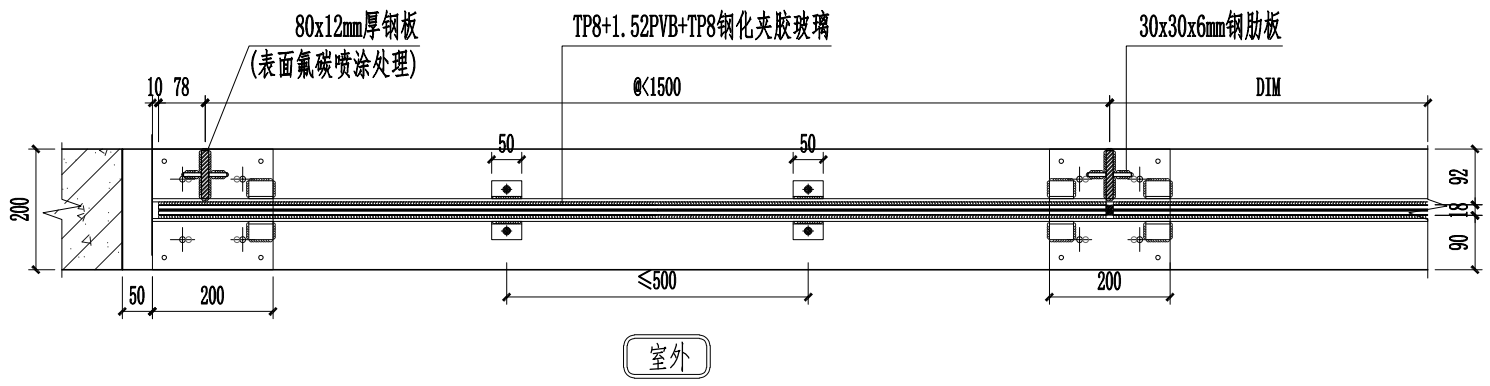

A-A剖

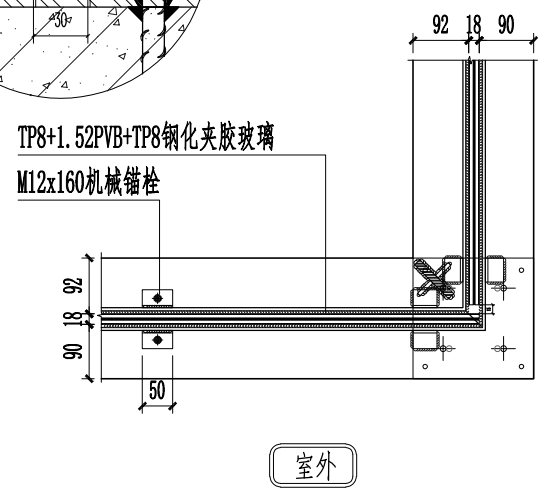

栏板转角横剖

建设单位 Owner

甘肃润泽康实业有限公司

建筑设计单位 Construction Desinger

甘肃省城乡规划设计研究院有限公司
GANSU URBAN & RURAL PLANNING AND DESIGN INSTITUTE CO.,LTD.

总承包单位 Main Contractor

工程名称 Project Name

太极岛文旅度假小镇项目（33#楼）

设计阶段 Stage of the Design

施工方案图

图纸名称 Name of Drawing

玻璃栏板节点图

修改 Modification

版号 Version No.	日期 Date	摘要 Discription	校对人 Checked

项目负责人 Project in Charge

主任设计师 Engineer Charge		专业负责人 Discipline Charge	
设计 Designer		日期 Date	2025-07
校对 Checked		比例 Scale	1:12
审核 Approved		页数 Page	共 页 第 页
图号 Drawing No.	JD-08		